Decogids.

"In deze gids vind je alles wat je moet weten over onze producten.

Via deze gids kunnen wij je bijstaan vanaf het begin. Zo kom je niet voor verrassingen te staan en vermijd je onnodige kosten."

- Marc Dilissen, Decotrap

DECOGIDS

Inhoudsopgave

Decotrap 4
Trap-o-theek 7
Openingsuren 8
Algemene vragen 11

Trappen 16
Algemene info 17
Tips 22
Betontrap 25
Multiplex ondertrap 31
Traprenovatie 38
Zwevende trap tussen 2 muren 43
Zwevende trap 47
Klassieke trap 53
Z-trap 57
Zwevende Z-trap 61
Trap met rechte treden 65
Stalen trap 69
Materialen 75

Deuren 78
Algemene info 79
Tips 88
Decodoor 93
Decodoor Plus 97
Verfdeur TYPE 1 - TYPE 2 - TYPE 3 101
Schuifdeur 103
Pivoterende deur 107
Stalen deur 109
Steellook deur 111

Decogreep 112
Algemene info 113
Tips 122

Trapleuningen/balustrades 124
Algemene info 125

Vloeren 130
Algemene info 131
Parket 135
Laminaat 140
Vinyl 144
Plinten 146
Tips 148

Roomdivider 154
Algemene info 155

Interieurinrichting 158
Algemene info 159
Maatkasten 161
Raamdecoratie 163
Tafels 165
Stoelen 167
Sfeerverlichting 169

Decotrap

Maatwerk is onze standaard

ALS ELK DETAIL TELT

Decotrap is een Limburgs familiebedrijf dat gespecialiseerd is in **trappen, binnendeuren en vloeren**. Wij zijn makers in hart en nieren. Alles gebeurt met eigen handen, in eigen atelier. Van het eerste ontwerp tot de laatste schroef. Zo ben je zeker van 100% vakmanschap.

Een trap, een deur, een vloer, een kast,... die moet niet gewoon mooi zijn. Die moet kloppen tot in het kleinste detail. Want wij weten: pas als de afwerking goed zit, voelt het écht af. We denken met je mee van het eerste plan tot lang na de plaatsing. Wij geloven dat een goed product de evidentie is. Maar dat het niveau van service en afwerking het verschil maakt.

Thuiskomen begint bij perfectie in detail

Bij Decotrap gaat het om meer dan trappen alleen. Het gaat om een gevoel: dat van een huis dat echt als thuis voelt. Elke trap wordt ter plaatse op maat vervaardigd en geplaatst, zodat schaduwvoegen en plinten overbodig zijn. Door de treden in verstek te verlijmen, vloeien optrede en aantrede naadloos in elkaar over. Het resultaat is een trap die niet alleen functioneel is, maar als één geheel opgaat in het interieur en rust en harmonie uitstraalt.





Trap-o-theek

GEPATENTEERD

BELEEF JOUW TRAP

Onze Trap-o-theek is een toonzaal waarin je zelf jouw trap kan samenstellen. Dit is een uniek en gepatenteerd concept in België. Jouw trap kiezen wordt een zintuiglijke ervaring. Treden plaats je letterlijk in een model, je voelt de textuur, ziet de kleuren en kunt de houtsoort afstemmen op jouw vloer. Tegelijk ontdek je hoe deuren, vloeren, maatkasten en onze eigen Decogreep het totaalplaatje van je interieur vormen. Hier wordt een idee tastbaar, een ontwerp voelbaar, en begint het gevoel van thuis echt.

TIP: Breng jouw vloerstaal mee naar de Trap-o-theek en probeer meteen uit welke trap het best bij jouw vloer past. Dit zal jouw keuze vereenvoudigen.



Meer info over de Trap-o-theek?

Scan de QR-code en bekijk de uitgebreide informatiepagina online.

DECOTRAP

Openingsuren

TOONZAALBEZOEK OP AFSPRAAK

	Heusden-Zolder	Wetteren
Maandag	09:00 - 17:30	Gesloten
Dinsdag	09:00 - 17:30	09:00 - 17:30
Woensdag	09:00 - 17:30	09:00 - 17:30
Donderdag	09:00 - 17:30	09:00 - 17:30
Vrijdag	09:00 - 17:30	09:00 - 17:30
Zaterdag	09:00 - 17:00	09:00 - 17:30
Zondag	Gesloten	Gesloten

Afspraak maken voor jouw toonzaalbezoek

Je kan eenvoudig een afspraak maken: telefonisch, via onze website www.decotrap.be/afspraak-maken of door de QR-code te scannen.

Toonzaal Heusden-Zolder
Mijnwerkerslaan 42
3550 Heusden-Zolder
+32 (0) 11 360 460

Toonzaal Wetteren
Oosterzelesteenweg 117A
9230 Wetteren
+32 (0) 9 296 10 90



Online een afspraak maken?

Scan de QR-code en maak online eenvoudig een afspraak.







Algemene vragen

Hoe kan ik een offerte aanvragen?

Via www.decotrap.be/gratis-offerte of de QR-code onderaan deze bladzijde kan je een vrijblijvende offerte aanvragen. Heb je een vraag over jouw offerte? Dan kan je steeds terecht op het nummer 011 360 460 of mailen naar info@decotrap.be.

Liever werken op papier? Dan kan je het inmeetdocument uitprinten en ingevuld versturen naar info@decotrap.be.

Inmeetdocument trappen

Inmeetdocument deuren



Gratis offerte online aanvragen?

Scan de QR-code en vraag je offerte online aan. Gratis en vrijblijvend.

Met welke materialen werkt Decotrap?

We kiezen voor **hoogwaardige materialen voor langdurige schoonheid**. De keuze van materialen versterkt dat gevoel. Elke massief houten trede wordt zorgvuldig geselecteerd, met een voorkeur voor Europese eik, zodat jouw trap jarenlang zijn schoonheid en stabiliteit behoudt. Van minimalistische zwevende trappen tot klassieke modellen: elke trap wordt met oog voor detail en tijdloze elegantie gerealiseerd.

Wanneer komt Decotrap opmeten?

We vermelden hier de vroegst mogelijke fase. Een product opmeten en uitvoeren kan zeker ook in een latere fase.

Zijn je **zwevende treden bevestigd op een wang**? Meldt dit even, dan bekijken we samen in welke afwerkingsfase we de werken voorzien.

Heb je gekozen voor een **gietvloer**? Meldt dit tijdig aan je contactpersoon bij Decotrap. Wij plaatsen graag al onze producten vòòr de gietvloer.

ZEER BELANGRIJK: Ideaal binnenklimaat

Zit je woning in de afwerkingsfase en heb je een trap, deuren, parket of kasten van ons? De kwaliteit en duurzaamheid van deze producten behouden, is ieder zijn prioriteit. Essentieel is een **constante luchtvochtigheid (min. 40% en max. 60%) en binnentemperatuur (min. 16°C)**. Ook een goede ventilatie speelt hierbij een belangrijke rol.

Vanaf wanneer gebeurt welke opmeting?

0-PAS (vloerniveau) AFGETEKEND
Multiplex ondertrap

GEPLEISTERD
Bekleding betontrap

DEKVLOER (CHAPE) EN PLEISTERWERKEN
Zwevende trap chemisch verankerd
Zwevende trap tussen 2 muren
Standaard deuren scharnierend (niet kamerhoog)
Parket

GEVLOERD
Kamerhoge deuren
Pivoterende deuren
Deuren geplaatst in een afgewerkte deuropening

Wanneer gebeurt welke plaatsing?

We vermelden hier de vroegst mogelijke fase.

WINDDICHT
Multiplex ondertrap

DEKVLOER (CHAPE) EN PLEISTERWERKEN
Zwevende trap chemisch verankerd (1e fase)
Zwevende trap tussen 2 muren (1e fase)

OPSTART VERWARMING
Zwevende trap (2e fase)
Zwevende trap tussen 2 muren (2e fase)
Parket

GEVLOERD
Alle andere trappen
Binnendeuren

Welke garantie geeft Decotrap?

Als geregistreerd aannemer geeft Decotrap jou een garantie van 10 jaar (wettelijk bepaald) bij normaal gebruik.

Wat plaatsen we eerst op de bovenverdieping: vloer of trap?

Bij voorkeur werken we de trap af na de vloer.

Indien de vloer reeds geplaatst is, zal Decotrap ervoor zorgen dat er een mooie overgang van trap naar vloer wordt gemaakt. De vloer dient waterpas en in één rechte lijn te liggen.


Naadloos in verstek
Gratis advies
Gratis weegtrap
DECO TRAP
Als elk detail telt



Trappen

Algemene info

DE AFWERKING VOOR JOUW TRAP

Olie of vernis

Een houten trap behandelen met houtolie is de beste manier om slijtage te voorkomen. In tegenstelling tot een gladde en gevoelige laklaag die als een film bovenop het hout ligt en slijt, dringt olie probleemloos door tot in de poriën. De uitgeharde olie zorgt voor een duurzaam en bijna onverslijtbaar oppervlak dat ook nog vuilafstotend werkt. Geolied hout behoudt zijn soepele structuur en natuurlijke flexibiliteit. Kies de kleur die jij leuk vindt of ga voor een natuurlijke look.

Indien jouw trap/parket wordt afgewerkt met vernis, dan ga je deze op termijn mogelijks stuklopen. Dit kan hersteld worden, maar het is een hele onderneming.

Kleur kiezen

Voor de trappen moet de kleur minimum 2 weken voor het plaatsen van de trap gekozen worden.

Neem jouw vloerstaal mee naar onze Trap-o-theek en kies hier de perfecte kleur voor jouw trap.

Verstek van de trap

De overgang van stootbord naar loopvlak plaatsen wij steeds in verstek. Bij correcte plaatsing ontstaan hier geen problemen. Het verstek wordt verlijmd. Deze lijmnaden zijn sterker dan het hout zelf.

Houtstalen

Hout is rijk aan schakeringen en heeft ontelbare variaties in de houttekening, nervenstructuur en kleur. Dit is inherent aan een natuurproduct en geeft het hout een uniek karakter. Een staal is louter indicatief en volstaat niet om de volledige look van een vloer/trap in te schatten.

Kom langs in één van onze toonzalen om grotere stalen te bezichtigen. Bekijk foto's op onze website en in onze catalogus om een zo correct mogelijk beeld te verkrijgen.

Een goede inschatting vooraf zorgt voor een goed resultaat, daar streven wij naar.

HET ONDERHOUD VAN JOUW TRAP

Na plaatsing ontvang je van Decotrap zeep voor jouw trap en een onderhoudsdocument.

Hout is een natuurproduct en heeft zijn onderhoud nodig. Hoe beter je jouw trap onderhoudt, hoe mooier deze blijft.

TIP: Gebruik de zeep die wordt meegeleverd. Deze zeep heeft een voedende functie en zorgt ervoor dat jouw trap/parket in goede conditie blijft. Is je zeep (bijna) op? Bestel jouw nieuwe zeep op www.relic-floors.com/shop (zie QR-code) en gebruik de kortingscode DECOTRAP.

DE UITVOERING

Uitvoeringstermijn voor trapbekledingen

De uitvoeringstermijn is ongeveer 12 werkweken na de orderbevestiging. Indien er behoefte is aan een snellere plaatsing, kan je steeds mailen naar info@decotrap.be of bellen naar 011 360 460, dan bekijken we graag samen de mogelijkheden.

Bekleden ondertrap

De bekleding van een rechte trap duurt ongeveer 2 werkdagen. Voor een kwartslag of dubbele kwartslag trap is dit ongeveer 3 dagen.

Het bekleden van jouw multiplex ondertrap of betontrap hoeft niet meteen te gebeuren. Dit kan eventueel ook later.

Afkitten van jouw trap

De afkitwerken worden best door de schilder uitgevoerd samen met het verven van de muren. Voor het afkitten van de trap moet de kleur helemaal gedroogd zijn.

Zie tips voor de verver.



Houd je trap en parket in topconditie

Scan de QR-code en bestel de ideale onderhoudszeep voor jouw trap en parket.

De beste afmeting voor jouw trap/traptrede

Het meest ideale is een aantrede van 26 cm en een optrede van 18 cm.

Als je kiest voor een Z-trap of een trap met een overstekende trapneus, dan bekom je een loopvlak van 30 cm.

Bij een rechte trede blijft het loopvlak even groot als de aantrede.





TIPS VOOR VERVER

ZEER BELANGRIJK: Tijdstip verfwerken

Tijdens het uitvoeren van de werken kunnen mogelijk kleine beschadigingen of vervuiling ontstaan. Dit zowel bij het plaatsen van de trap als bij het afwerken/kleuren van de trap. Daarom adviseren wij om de verfwerken door te laten gaan na de plaatsing van jouw trap.

Indien het jouw voorkeur is om de muren toch al te verven, adviseren wij om enkel de eerste laag reeds aan te brengen. Decotrap kan niet verantwoordelijk gesteld worden voor beschadigingen of vervuiling die zij veroorzaakt hebben.

Afplakken

Indien er tape gebruikt wordt om het parket/de trap af te plakken, dan gebruikt de verver best GOLDEN TAPE. Deze tape laat geen lijmresten na. Je mag de trap pas afplakken wanneer de olie volledig uitgehard is. In een ideaal binnenklimaat (zie blz. 12), is dit ongeveer 7 dagen na het oliën.

Houtdelen beschermen

Na het kleuren kan jouw trap/parket snel afgedekt worden met bv. PERMAFIX (of soortgenoot). Het is belangrijk dat de verver

de ademende versie neemt. Deze kan ook besteld worden bij Decotrap.

Indien het parket/de trap goed droog is (vanaf 7 dagen na oliën in een ideaal binnenklimaat, zie blz. 12), is dit minder belangrijk. De verver kan dan ook bv. tetrakarton (of een gelijkaardig product) gebruiken om af te dekken.

TIPS VOOR VLOERDER/PARKETTEUR

Dunne plinten

Indien je kiest voor een dunne plint of de Decodoor, dan is het belangrijk om de uitzetvoeg tussen vloer en muur minimaal te houden. Meer info hierover kan je terugvinden op blz. 133.

Afkitten

Het afkitten van de trap is niet in de prijs inbegrepen. De kitwerken worden best door de schilder uitgevoerd samen met het verven van de muren.

EXTRA TIP

Voldoende foto's maken

Maak foto's van de plaatsen waar leidingen, afvoeren, ventilaties en dergelijke lopen. Breng ons op de hoogte, zo kunnen we hier later rekening mee houden tijdens de werken.



Betontrap

INFO

Zoals de naam al doet vermoeden, is een betontrap een trap gegoten in beton.

Een betontrap kan bekleed worden met elk type materiaal. Een betontrap heeft dezelfde functie als een ondertrap in multiplex, namelijk drager voor de latere afwerking.

Indien je kiest voor een betontrap, is het belangrijk dat de trap gestort wordt in functie van de latere bekleding.

Decotrap begeleidt kosteloos het storten van de betontrap en laat in dat geval de kost voor het uitvullen wegvallen.



Meer info en foto's over de betontrap?

Scan de QR-code en bekijk de uitgebreide informatiepagina online.

VEELGESTELDE VRAGEN

Hoeveel kost het uitvullen van een betontrap?

Bij de offerte voor het bekleden van een betontrap rekenen we voor de uitvulling steeds een kost aan van € 369,00.

Indien Decotrap jouw aannemer mag begeleiden bij het maken van de bekisting voor het storten van de betontrap, vervalt de kostprijs voor het uitvullen van de trap.

Moet een betontrap uitgevuld worden?

Een betontrap als ondertrap wordt steeds een aantal cm lager geplaatst dan de 0-pas (vloerniveau). Daarom moet een ondertrap steeds uitgevuld worden.

Enkel een prefab trap die correct is, moet niet uitgevuld worden.

De eerste trede van mijn ondertrap is lager dan de andere trede. Is dit correct en waarom is dit zo?

Dit is correct. De onderste (eerste) trede van jouw trap moet vanaf de 0-pas (vloerniveau) bekeken steeds lager zijn dan de andere treden. De eerste trede is de enige trede waar de dikte van de bekleding bijkomt.

Wat is de 0-pas (vloerniveau)?

De 0-pas is de hoogte van de vloer. De 0-pas noemt men ook wel de vloerpas of meterpas.

Waar begint de betontrap?

Voor een klassieke trap of Z-trap: 9 cm naar achteren.

Voor een trap met rechte treden: 5 cm naar achteren.

Hoeveel cm lager moet een betontrap/ondertrap gemaakt worden t.o.v. de 0-pas (vloerniveau)?

De betontrap/ondertrap komt +/- 5 cm lager dan de 0-pas (vloerniveau).

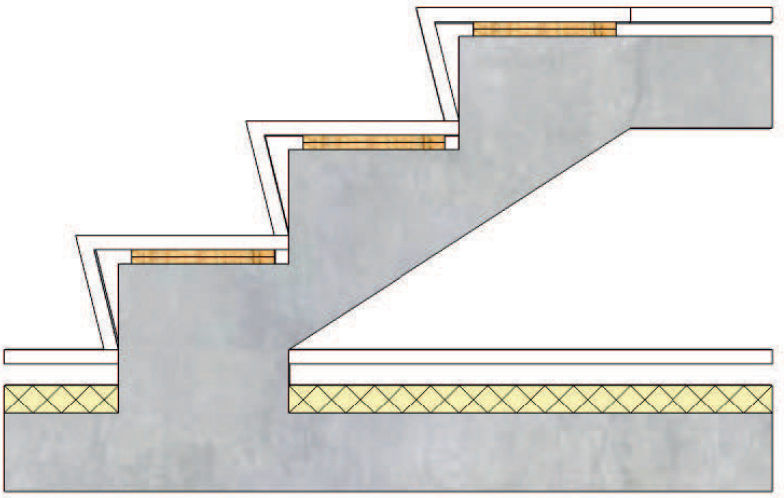

Moet de betontrap in Z-model gestort worden, indien wij een Z-bekleding wensen?

Nee, er moet altijd een rechte betontrap gestort worden. De Z-trap wordt bekomen door de bekleding van de betontrap.

TIP

Voor het storten van de betontrap

De formule: 2 x optrede + 1 x aantrede (diepte) = 57 tot 63 cm.

De optrede is maximum 18 cm (afgewerkt). De horizontale afstand tussen de twee voorzijden van de aantreden bedraagt minstens 23 cm. Dit is van belang om een gemakkelijke loop te hebben.

De standaard dikte van een massief eiken trede is 21 mm. Indien uw trap niet tussen twee muren komt, kan je de zijde die zichtbaar blijft (kopshout) dikker laten. Dit is enkel om esthetische redenen.

Bijkomende kosten vermijden

Om bijkomende kosten te vermijden, vragen wij om de betontrap voor aanvang van de bekleding vrij te maken van alle losse delen zoals resten van pleisterwerken en dergelijke.







GEPATENTEERD

Multiplex ondertrap

DE SLIMME BASIS VAN JE TRAP

De multiplex ondertrap is ontworpen als stevig fundament voor iedere dichte trap. In plaats van traditionele betonconstructies of standaard houten planken, gebruiken we hoogwaardige, watervaste multiplexplaten die sterk en duurzaam zijn. Dit materiaal combineert de stabiliteit die je nodig hebt met de flexibiliteit die onze klanten waarderen.

Marc Dilissen, de bezieler van Decotrap, bedacht de multiplex ondertrap, en Decotrap was het eerste bedrijf dat deze innovatie in de praktijk bracht. Bovendien bezitten we het patent op deze slimme uitvinding.

Een multiplex ondertrap is een trap die nog moet worden afgewerkt. We plaatsen de ondertrap steeds lager dan het afgewerkt vloerniveau (0-pas), ook bij een betontrap. Na plaatsing moet de ondertrap steeds uitgevuld worden tot de juiste hoogte. Indien je de multiplex ondertrap zelf bekleedt, moet deze steeds nog in de hoogte uitgevuld worden.



Meer info en foto's over de multiplex ondertrap?

Scan de QR-code en bekijk de uitgebreide informatiepagina online.

VEELGESTELDE VRAGEN

Moet de multiplex ondertrap geïsoleerd worden?

Indien de ondertrap van verdiep -1 naar verdiep 0 gaat en de kelderdeur staat beneden, dan is het raadzaam om de keldertrap goed te isoleren. Hierdoor wordt de koude van de kelder tegengehouden.

De isolatie heeft geen invloed op het geluid dat veroorzaakt wordt door het lopen op de trap. Ook de kwaliteit en levensduur van de ondertrap hebben geen verband met het isoleren van de ondertrap.

Maakt een multiplex ondertrap lawaai als je erover loopt?

Boven op een multiplex ondertrap komen de uitvulling in OSB-platen en de afwerking. Het geluid van het lopen op de trap dooft uit tussen de lagen.

Bij een standaard trap (trap met trapwangen) zijn de treden volledig vrij aan de onderkant. Zo ontstaat een holle klankkast. Deze veroorzaakt dan het storend geluid als je op de trap loopt.

Wat is de uitvoeringstermijn voor een multiplex ondertrap?

De uitvoeringstermijn is ongeveer 4 werkweken na goedkeuring van de technische tekening. Indien je dit sneller wenst, gelieve ons dan te contacteren per mail (info@decotrap.be) of op het telefoonnummer 011 360 460.

Moet de multiplex ondertap bekleed worden?

Nee, deze moet niet bekleed worden indien je geen waarde hecht aan de look, zoals bv. bij een kelder- of zoldertrap.

Met welke materialen kan een multiplex ondertrap bekleed worden?

Wij adviseren om de multiplex ondertrap enkel te bekleden met hout of solid surface (kerrock, corian en soortgenoten).

Indien je de multiplex ondertrap wenst af te werken met bv. steentapijt, gietvloer of aanverwante producten, dan is Decotrap niet verantwoordelijk voor eventueel opkomende problemen zoals loskomen, barsten, enzovoort. Wij raden dit dan ook af.

Afwerking kan ook in Mortex of soortgenoten. Vooraf moet de multiplex ondertrap naadloos bekleed worden met multiplex.

Waarvoor kan ik een multiplex ondertrap gebruiken?

Een multiplex ondertrap kan je gebruiken als ondertrap of als budgetvriendelijke kelder- of zoldertrap.

Door de goede kwaliteit van onze multiplex ondertrap moet deze als kelder- of zoldertrap niet extra afgewerkt of bekleed worden.

Indien we de correcte hoogte kennen tijdens de opmeting (de chape moet hiervoor geplaatst zijn), kunnen wij de trap op de juiste hoogte plaatsen zodat deze niet meer uitgevuld moet worden.

OPGEPAST: In dit geval heeft de ondertrap geen esthetische waarde. De schroeven in de treden en stootborden zullen zichtbaar blijven, de traptreden sluiten niet perfect aan tegen of tussen de muren. Voor een keldertrap is dit echter geen probleem.

Wanneer kan ik de ondertrap laten plaatsen?

De plaatsing kan gebeuren nadat de ruwbouw wind- en waterdicht is. De ondertrap kan je vanaf de plaatsing gebruiken als werftrap. **OPGEPAST:** Ga je de trap niet afwerken? Dan gebeurt de plaatsing best na de pleisterwerken of chape.

Op welke ondergrond kan de multiplex ondertrap geplaatst worden?

De ondertrap kan geplaatst worden op een betondek, chape of een afgewerkte vloer.

Wanneer kan ik een ondertrap laten opmeten?

De opmeting kan gebeuren nadat de 0-passen (vloerniveau) gekend zijn. Na opmeting ontvang je de tekening van de ondertrap met vermelding van de op- en aantrede. Decotrap vraagt daarop zijn akkoord voor uitvoering.

Wat is het verschil tussen een betontrap en een multiplex ondertrap?

Het doel van beide trappen is hetzelfde. Ze worden gebruikt als drager voor de latere afwerking.

De multiplex ondertrap is budgetvriendelijker dan een betontrap.

Het grote voordeel van een multiplex ondertrap is dat de trap volledig op maat van de woning gemaakt wordt. Het gevolg is dat je na afwerking/bekleding een mooie en veilige trap bekomt. Op deze manier is de multiplex ondertrap ook een zeer gunstige oplossing bij een renovatie.

Hoe is de opbouw van een multiplex ondertrap?

De gebruikte multiplex is watervast verlijmd en bestaat uit 12 lagen. Door te kiezen voor multiplex platen zal de trap zeker niet kraken.

De trapwangen (dragers) liggen onder de treden. Deze hebben een minimum dikte van 30 of 42 mm. De treden hebben een dikte van 21 mm.

Hoe zal de multiplex ondertrap bevestigd worden?

We schroeven de multiplex ondertrap tegen de muur waartegen de trap geplaatst wordt. De schroeven bevestigen wij in de trapwang die onder de treden zit.

De eerste trede van mijn ondertrap is lager dan de andere trede. Is dit correct en waarom is dit zo?

Dit is correct. De onderste (eerste) trede van jouw trap moet steeds lager zijn dan de andere treden, dit bekeken vanaf de 0-pas (vloerniveau). De eerste trede is de enige trede waar de dikte van de bekleding bijkomt.









Traprenovatie

INFO

Past je trap niet meer bij de stijl van je woning? Dan hoef je hem niet af te breken. We gebruiken je bestaande trap, bijvoorbeeld een betontrap of een multiplex ondertrap, als basis en bekleden die volledig op maat. De nieuwe treden worden op je bestaande trap verlijmd. Zo zie je nergens schroef- of nagelgaten.

Kies voor massief eik in een strakke Z-vorm (zie blz. 57) of voor een klassieke uitvoering met een neus van 7 cm (zie blz. 53). Zoek je een budgetvriendelijke oplossing? Vraag dan zeker naar onze treden in vinyl, verkrijgbaar in verschillende collecties.

MAATWERK TER PLAATSE

Onze vakmensen werken elke trap ter plaatse af. Daardoor sluiten de treden naadloos aan tegen je muur of trapwang, zonder schaduwvoegen en zonder plinten. Massief eiken treden worden ter plaatse geolied.

Goed om te weten: omdat we op locatie zagen en afwerken, kan er wat stof ontstaan of een kleine beschadiging aan muur of trapwang. Plan je schilderwerken daarom best na de plaatsing van je trap.

TRAP VERLENGEN OF VAN VORM VERANDEREN?

Wil je je trap verlengen, of een kwartslagtrap vervangen door een trap met bordes? Dan moet de bestaande trap eruit. De multiplex ondertrap kan dan als budgetvriendelijke oplossing dienen. Bekijk meer info op blz. 31. Tijdens een grondige verbouwing kan de multiplex ondertrap ook dienen als werftrap.

VEELGESTELDE VRAGEN

Mijn trap heeft houtworm. Kan hij nog als basis dienen?

Ja, zodra de houtworm behandeld is. Daar bestaan verschillende middelen voor. Is de houtworm verdwenen en is je trap stevig genoeg? Dan kunnen we hem zonder problemen bekleden.

Mijn trap kraakt. Is daar iets aan te doen?

In de meeste gevallen wel. Onze opmeter bekijkt ter plaatse wat de oorzaak is en hoe we het kunnen oplossen.

Komt de bovenste trede hoger te liggen?

Dat kan. De bekleding is maximaal 12 mm dik, waardoor de bovenste trede iets hoger kan uitkomen. Is je trap van hout? Dan schaven we de laatste 5 à 6 treden bij en verdelen we zo het hoogteverschil. Bij het gebruik van de trap merk je daar niets van. Leg je boven ook een nieuwe vloer? Dan is het nog eenvoudiger: we vullen de trap waar nodig op en laten hem mooi aansluiten op je nieuwe vloer.

MULTIPLEX ONDERTRAP ALS NIEUWE BASIS



BEKLEDEN VAN MULTIPLEX ONDERTRAP





Zwevende trap tussen 2 muren

INFO

Een trap is meer dan een functioneel element in uw interieur. Een zwevende trap is dan ook een echte blikvanger.

Bij de zwevende trap worden de traptreden aan de muren bevestigd met onzichtbare metalen beugels of gemonteerd op een metalen ondertrap. De volle traptreden uit massief hout hebben een dikte van de 70, 80 of 90 mm en worden onzichtbaar gelijmd op het metalen onderstel.

Door de afwezigheid van stootborden krijg je meer lichtinval, wat zorgt voor een meer ruimtelijk gevoel tegenover traditionele trapmodellen. Het lijkt als het ware alsof de traptreden zweven tussen de muren.



Meer info en foto's over de zwevende trap tussen 2 muren?

Scan de QR-code en bekijk de uitgebreide informatiepagina online.

Plaatsing in 2 fases

Een zwevende trap tussen 2 muren kan in 2 fases geplaatst worden.

FASE 1: Metalen dragers met voorlopige treden (werftrap)
De metalen dragers met voorlopige treden kunnen als werftrap geplaatst worden 3 werkweken na de pleisterwerken en na de dekvloer (chape).

FASE 2: Definitieve treden
De definitieve treden kunnen 3 maanden na de pleisterwerken geplaatst worden, op voorwaarde dat er een **gunstig binnenklimaat** is. Essentieel is een **constante luchtvochtigheid (min. 40% en max. 60%) en binnentemperatuur (min. 16°C)**. Ook een goede ventilatie speelt hierbij een belangrijke rol. Wij raden sterk aan om de definitieve treden pas te plaatsen na de verhuis. Dit om eventuele beschadigingen te voorkomen.

VEELGESTELDE VRAGEN

Hoe weet ik of ik een zwevende trap tussen 2 muren kan plaatsen?

De treden met een dikte van 70, 80 of 90 mm mogen een lengte hebben tot 120 cm.

Kan een zwevende trap tussen 2 muren gemaakt worden met een enkele of dubbele kwartslag?

Dit is afhankelijk van de beschikbare ruimte. Bezorg ons het plan van jouw woning en wij bekijken samen wat mogelijk is.

Uit welk materiaal moet mijn muur gemaakt zijn?

De zwevende trap tussen 2 muren kan tussen eender welke gemetselde muren of gestorte muren geplaatst worden.

In een houtskeletbouw kan er ook gekozen worden voor deze trap, op voorwaarde dat de nodige muren verstevigd zijn met OSB-platen.

Kan een zwevende trap tussen 2 muren met een enkel of dubbel bordes uitgevoerd worden?

Ja, dit kan. De dikte van het bordes is dan minimum 7 cm.

LET OP

Vóór het pleisteren van de muren maak je best foto's waarop de plaatsen van eventuele elektriciteitskabels, waterleidingen, afvoeren, ventilatie,… aangeduid zijn. Bezorg ons deze foto's, zodat wij hier rekening mee kunnen houden.





Zwevende trap

INFO

De zwevende trap is een trap waarvan de traptreden worden geplaatst tegen één muur. De zwevende treden worden gedragen door onzichtbare metalen beugels. De metalen beugels worden geschroefd of chemisch verankerd tegen de bestaande muur, afhankelijk van het type muur.

Deze moderne trappen bevatten geen stootborden, waardoor je door de trap heen kan kijken. Hierdoor doen ze de ruimte groter aanvoelen.



Meer info en foto's over de zwevende trap?

Scan de QR-code en bekijk de uitgebreide informatiepagina online.

VEELGESTELDE VRAGEN

Wanneer kan de plaatsing van de zwevende trap uitgevoerd worden?

Een zwevende trap wordt meestal geplaatst in twee fasen. De eerste fase omvat het plaatsen van de metalen dragers met voorlopige treden. De trap kan vanaf dan gebruikt worden als werftrap.

Voor het uitvoeren van de eerste fase moeten de pleisterwerken en de dekvloer (chape) voltooid zijn.

OPGEPAST: voor de opmeting van de trap moet de 0-pas (vloerniveau) afgetekend zijn. Ons advies is om te wachten met de meting tot de dekvloer (chape) geplaatst is en de muren gepleisterd zijn.

De uitvoering van de eerste fase kan gebeuren na het pleisteren van de muur waartegen de trap geplaatst moet worden.

Op afroep door de klant wordt de tweede fase uitgevoerd. Dit kan zowel voor de verhuis als later. Bij het uitvoeren van de tweede fase moeten er geen zaag- of andere werken uitgevoerd worden.

Kan ik een zwevende trap plaatsen in mijn woning?

Er zijn verschillende mogelijkheden bij het plaatsen van een zwevende trap. Dit naargelang de opbouw van de muur waar de trap tegen geplaatst wordt. Zelden moeten wij een klant teleurstellen met de melding dat de uitvoering niet mogelijk is.

Kan een zwevende trap tegen iedere muur geplaatst worden?

Decotrap adviseert dat de muur waartegen de trap geplaatst wordt, gemetseld wordt met volle betonblokken (blokken zonder gaten) van minimum 14 cm breed. De muur kan ook gestort worden in beton.

OPMERKING: Volle betonblokken zijn voordeliger in prijs dan een muur gestort in beton.

Indien de muur reeds aanwezig is en niet vervaardigd is uit beton (bv. snelbouwstenen, houtskelet) gaan we de dragers bevestigen tegen een trapwang. Deze wang wordt geschroefd tegen de bestaande muur en kan nadien afgewerkt worden op verschillende manieren, bv. met gipskartonplaten. Ons advies is om de muur niet te pleisteren. Indien de pleisterwerken reeds uitgevoerd zijn, is dit zeker niet onoverkomelijk.

Indien de muur niet uit volle betonblokken bestaat of niet gestort is met beton, dan kan de trap niet breder zijn dan 90 cm. Daarnaast kan op deze trap geen valbeveiliging geplaatst worden uit glas.

Kan een zwevende trap geplaatst worden in een houtskeletwoning?

Dit kan zeker. We plaatsen een metalen trapwang met de metalen dragers tegen het skelet. Deze trapwang met dragers plaatsen wij voordat de muur afgewerkt is met gipskarton. Hierdoor komt ze achter het gipskarton en is ze niet zichtbaar. Bij deze manier van plaatsing kunnen er nooit scheuren ontstaan in de afgewerkte muur.

OPGEPAST: De draagmuur moet extra verstevigd worden. Gelieve hiervoor uw aannemer in contact te brengen met ons.

Wanneer kunnen de dragers (eerste fase) van de zwevende trap geplaatst worden?

De uitvoering van de eerste fase kan gebeuren na het pleisteren van de muur waartegen de trap geplaatst moet worden. Het is ook belangrijk dat de 0-pas (vloerniveau) gekend is en niet meer wijzigt. De chapewerken moeten reeds uitgevoerd zijn voor het uitvoeren van de eerste fase.

Wat is de uitvoeringstermijn voor het plaatsen van de tweede fase (afwerking) van de zwevende trap?

Op afroep door de klant gaan we de tweede fase uitvoeren, op voorwaarde dat er een **gunstig binnenklimaat** is. Essentieel is een **constante luchtvochtigheid (min. 40% en max. 60%) en binnentemperatuur (min. 16°C)**. Ook een goede ventilatie speelt hierbij een belangrijke rol. De wachttijd is ongeveer 3 werkweken. De kleur van de trap moet gekozen zijn voor het inplannen van de tweede fase.

Kan mijn zwevende trap gemaakt worden met een enkele of een dubbele kwartslag?

Ja, dit kan als de muur gemetseld is met volle betonblokken of een gestorte muur. Bij snelbouw, andere holle stenen of houtskeletbouw kan er geen enkele of dubbele kwartslag geplaatst worden.

OPGEPAST: Wanneer Decotrap boringen moet uitvoeren, vragen wij aan de klant om foto's door te sturen waarop de plaatsen van eventuele elektriciteitskabels en ventilatie- of waterkabels/ afvoeren aangeduid zijn.







Klassieke trap

INFO

De klassieke trap is het meest traditionele trapmodel in het assortiment. Het tijdloos en neutraal ontwerp van de klassieke trap maakt dat het past in zowat elk interieur. Van traditioneel en klassiek tot modern.

De klassieke trap worden geplaatst op een betonnen ondertrap of mutliplex ondertrap.

Deze ondertrap wordt steeds uitgevuld zodat alle optreden eenzelfde hoogte hebben. Hierdoor is er na plaatsing geen enkele schaduwvoeg zichtbaar. De treden worden verlijmd op de ondertrap zodat er geen schroef- of boorgaten zichtbaar zijn.



Meer info en foto's over de klassieke trap?

Scan de QR-code en bekijk de uitgebreide informatiepagina online.

VEELGESTELDE VRAGEN

Hoe wordt een klassieke trap bekleed?

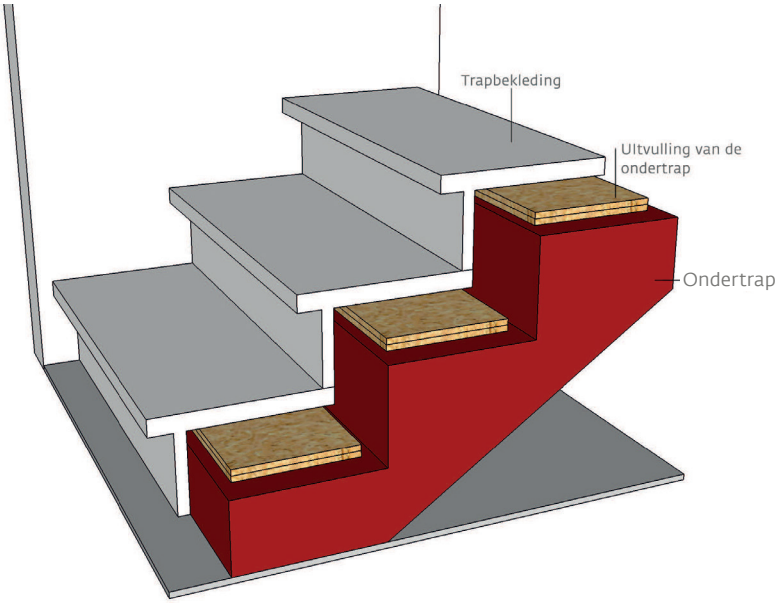

2 types klassieke treden:



Met standaard neus



Met moulure







Z-trap

INFO

De Z-trap wordt gekenmerkt door de Z-vorm van de traptreden. De stootborden staan schuin ten aanzien van de traptreden, waardoor de beschikbare ruimte wordt geoptimaliseerd. De overgang van stootbord naar trede is naadloos.

De Z-trap kan geplaatst worden op een multiplex ondertrap of betontrap waar de dikte van de nieuwe treden 21, 30 of 40 mm is. Bij een traprenovatie op een bestaande trap is de dikte 12 mm.

De neus van elke traptrede wordt naadloos en in verstek afgewerkt. Door de treden te verlijmen op de ondertrap is er geen enkel schroefgat of nagelgat aanwezig.

Onze vakmensen zorgen voor een perfecte plaatsing op maat: trede en stootbord met elkaar verlijmd zonder schaduwvoegen.

Meer info en foto's over de Z-trap?

Scan de QR-code en bekijk de uitgebreide informatiepagina online.

VEELGESTELDE VRAGEN

Hoe wordt een Z-trap bekleed?

Dit geldt voor zowel een multiplex ondertrap als een betontrap.

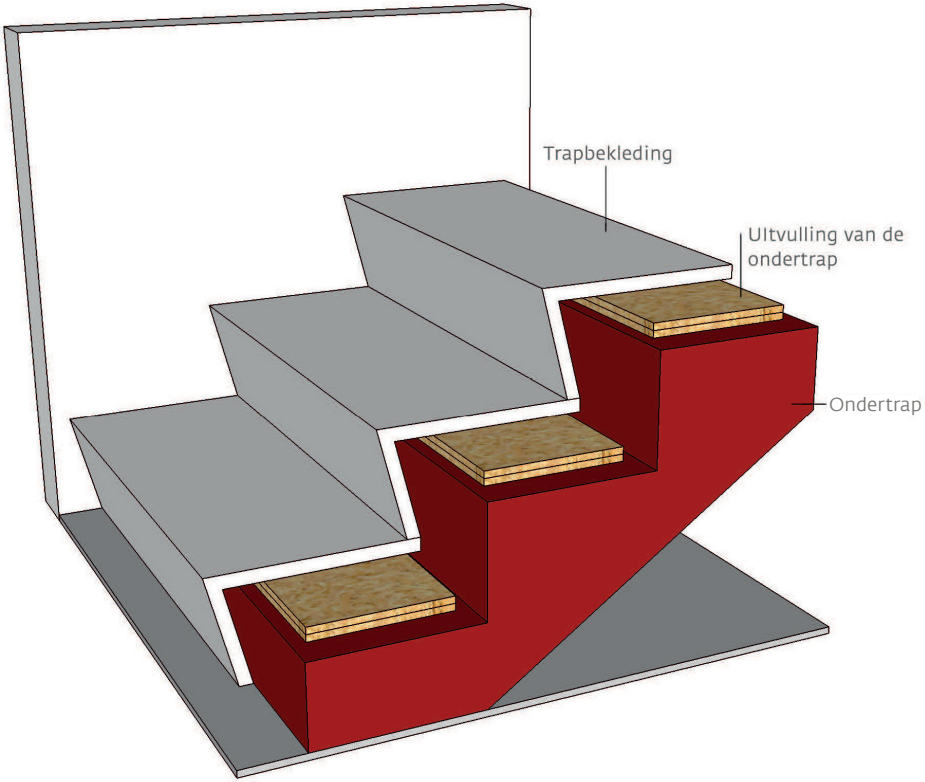







Zwevende Z-trap

INFO

De combinatie van de Z-trap en de zwevende trap resulteert in het huzarenstuk van Decotrap: de zwevende Z-trap.

Deze trap geeft net dat tikkeltje meer aan jouw woning en is een echte eyecatcher. Door de onzichtbare verankering in de muur lijkt het alsof de trap op zichzelf zweeft in de ruimte.

Door het gebruik van een zeer smalle multiplex ondertrap (de helft van de breedte van de trede) en de afwerking in dezelfde kleur als de muur waartegen hij bevestigd wordt, krijg je de illusie dat de trap zweeft in de ruimte.

De dikte van de treden kan je kiezen tussen de 30 en 40 mm.



Meer info en foto's over de zwevende Z-trap?

Scan de QR-code en bekijk de uitgebreide informatiepagina online.

VEELGESTELDE VRAGEN

Kan ik een ondertrap van een halfzwevende trap gebruiken als werftrap?

Ja, deze kan je gebruiken als werftrap. Deze is smaller dan een standaard ondertrap, maar de veiligheid is wel hoger dan bij een ladder.

Voor een beperkte meerprijs kunnen we de werftrap tijdelijk verbreden. Je kan hierover meer info bij ons opvragen.

Hoe ziet de ondertrap er uit bij een halfzwevende trap?

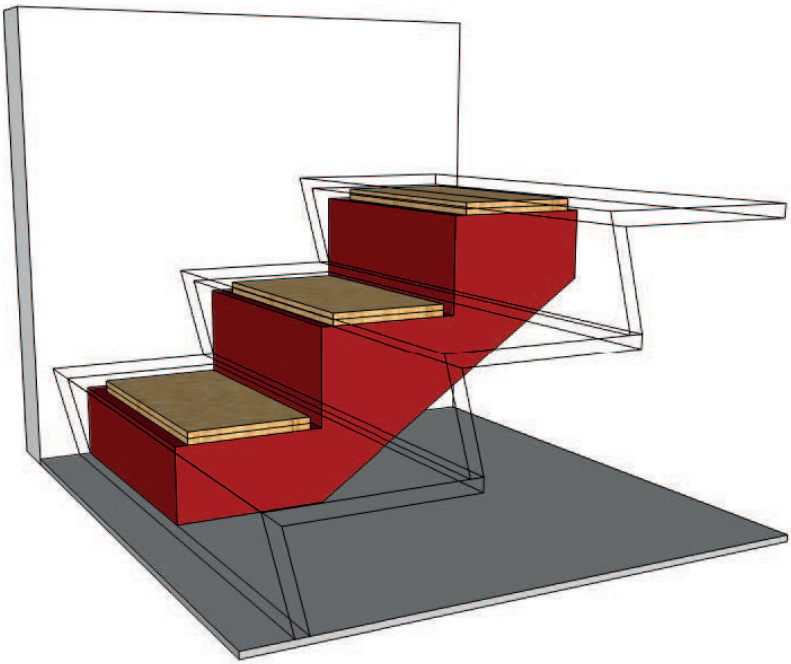

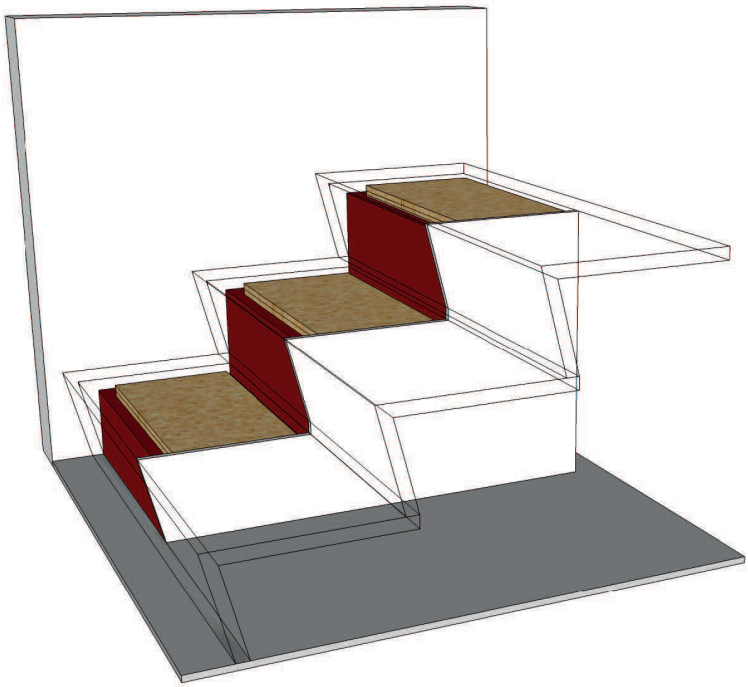




1

Trap met rechte treden

INFO

Een trap met rechte treden mag gezien worden vanuit elk standpunt. De traptreden worden op een betonnen of multiplex ondertrap gelijmd. De stootborden en de traptreden staan perfect haaks op elkaar en worden in verstek verlijmd. Het resultaat is een eenvoudige, maar strakke en minimalistische trap die in elke stijl tot zijn recht komt. De overgang van stootbord naar trede is naadloos.

De dikte van de nieuwe treden is 21, 30 of 40 mm. Betonnen ondertrappen of multiplex ondertrappen worden steeds uitgevuld zodat elke optrede dezelfde hoogte heeft.

Onze vakmensen zorgen voor een perfecte plaatsing op maat: trede en stootbord in 90° met elkaar verlijmd zonder schaduwvoegen.



Meer info en foto's over de trap met rechte treden

Scan de QR-code en bekijk de uitgebreide informatiepagina online.

VEELGESTELDE VRAGEN

Hoe wordt een trap met rechte treden bekleed?

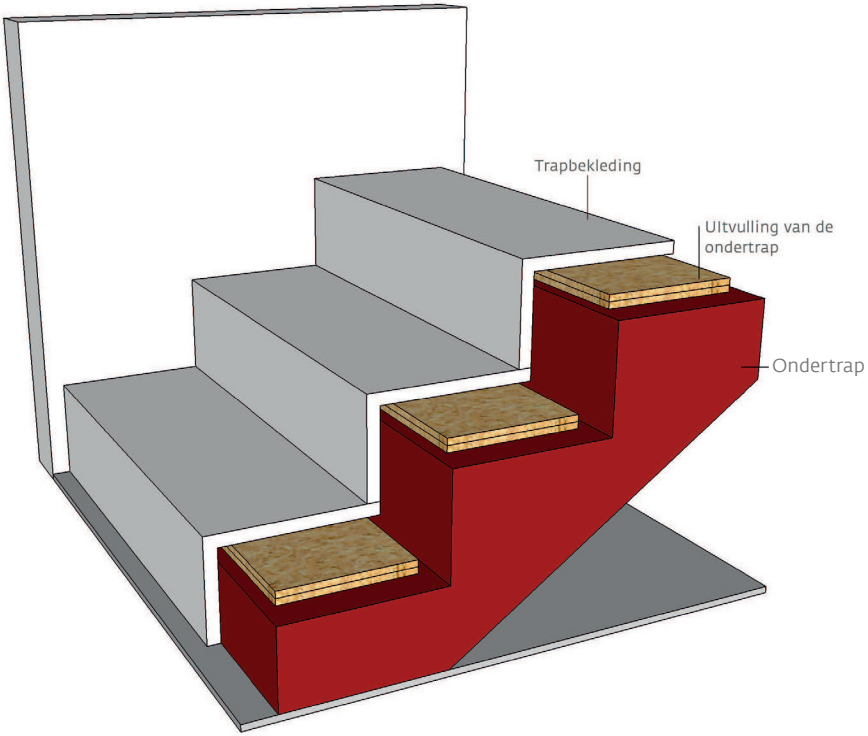







Stalen trap

INFO

Er zijn verschillende soorten stalen trappen mogelijk:

- Volledig getrapte wang (bevestiging via L-steun)
- Rechte trapwang (bevestiging via L-steun)
- Half recht en half getrapte wang (bevestiging via L-steun)
- Stalen centrale boom

De stalen constructie is verkrijgbaar in alle RAL-kleuren. De treden zijn standaard in eik AB-kwaliteit (+ keuze uit 1-laagse olie).



Meer info en foto's over de stalen trappen?

Scan de QR-code en bekijk de uitgebreide informatiepagina online.

MODELLEN STALEN TRAPPEN





Model 1: Volledig getrapte wang

Stalen boom
RAL-kleur te kiezen
Trede in eik A-kwaliteit
Olie te kiezen uit standaard gamma





Model 2: Rechte trapwang

Stalen boom
RAL-kleur te kiezen
Trede in eik A-kwaliteit
Olie te kiezen uit standaard gamma





Model 3: Half rechte & half getrapte wang

Stalen boom
RAL-kleur te kiezen
Trede in eik A-kwaliteit
Olie te kiezen uit standaard gamma





Model 4: Centrale boom

Stalen boom
RAL-kleur te kiezen
Trede in eik A-kwaliteit
Olie te kiezen uit standaard gamma





Materialen

MATERIAALSOORTEN

- Eik A-kwaliteit
- Eik vingerlas
- Eik rustiek
- Amerikaanse notelaar
- Rubberwood
- MTX berken
- Betonlook (bv. Mortex, microtopping)
- Solid surface (bv. Corian)

VEELGESTELDE VRAGEN

Wat is het verschil tussen A-kwaliteit, vingerlas en rustiek (doorlopende lamellen)?



A-kwaliteit
(doorlopende lamellen)



Rustiek
(doorlopende lamellen)



Vingerlas
(A-kwaliteit)

Wat zijn de verschillen tussen olie en vernis?

Wij adviseren om jouw trap af te werken met olie. Olie kan je niet stuklopen.

Indien jouw trap/parket wordt afgewerkt met vernis, dan gaat je deze op termijn stuklopen. Dit kan hersteld worden, maar het is een hele onderneming.

Hoe moet je het materiaal onderhouden?

Na plaatsing ontvang je van Decotrap zeep voor jouw trap en een onderhoudsdocument.

Hout is een natuurproduct en heeft zijn onderhoud nodig. Hoe beter je jouw trap onderhoudt, hoe mooier deze blijft.

TIP: Gebruik de zeep die wordt meegeleverd. Deze zeep heeft een voedende functie en zorgt ervoor dat jouw trap/parket in goede conditie blijft. Is je zeep (bijna) op? Bestel jouw nieuwe zeep op www.relic-floors.com/shop (zie QR-code) en gebruik de kortingscode DECOTRAP.



Houd je trap en parket in topconditie

Scan de QR-code en bestel de ideale onderhoudszeep voor jouw trap en parket.

Deuren

Algemene info

DEURMODELLEN

- Decodoor
- Decodoor Plus
- Verfdeur type 1
- Verfdeur type 2
- Verfdeur type 3
- Schuifdeur
- Pivoterende deur
- Stalen deur
- Steellook deur

DE UITVOERING

Uitvoeringstermijn

De uitvoeringstermijn is ongeveer 6 tot 8 weken na goedkeuring van de detailfiche. Dit kan afwijken bij technische deuren. Hier wordt je tijdig over ingelicht.

STANDAARDMATEN

	201,5 cm	211,5 cm	231,5 cm
63 cm	63 x 201,5 cm	63 x 211,5 cm	63 x 231,5 cm
68 cm	68 x 201,5 cm	68 x 211,5 cm	68 x 231,5 cm
71 cm	71 x 201,5 cm	71 x 211,5 cm	71 x 231,5 cm
73 cm	73 x 201,5 cm	73 x 211,5 cm	73 x 231,5 cm
78 cm	78 x 201,5 cm	78 x 211,5 cm	78 x 231,5 cm
81 cm	81 x 201,5 cm	81 x 211,5 cm	81 x 231,5 cm
83 cm	83 x 201,5 cm	83 x 211,5 cm	83 x 231,5 cm
88 cm	88 x 201,5 cm	88 x 211,5 cm	88 x 231,5 cm
91 cm	91 x 201,5 cm	91 x 211,5 cm	91 x 231,5 cm
93 cm	93 x 201,5 cm	93 x 211,5 cm	93 x 231,5 cm
98 cm	98 x 201,5 cm	98 x 211,5 cm	98 x 231,5 cm
103 cm	103 x 201,5cm	103 x 211,5 cm	103 x 231,5 cm
108 cm	108 x 201,5cm	108 x 211,5 cm	108 x 231,5 cm
113 cm	113 x 201,5cm	113 x 211,5 cm	113 x 231,5 cm

TIP: Probeer altijd een standaard deurmaat te nemen, dat komt goedkoper uit.

BEREKENING DEURMATEN

Deurtype	Hoogte	Breedte
Verfdeur type 1	-4 cm tot -6 cm	-6 cm tot -12 cm
Verfdeur type 2	-4 cm tot -6 cm	-6 cm tot -12 cm
Verfdeur type 3	-4 cm tot -6 cm	-7 cm tot -12 cm
Decodoor	-4 cm tot -6 cm	-7 cm tot -12 cm
Decodoor Plus	-5 cm tot -6 cm	-9 cm tot -14 cm

Steeds de eerstvolgende standaardmaat nemen, berekend van metsopening tot 0-pas (vloerniveau).

Alle deuren zijn ook kamerhoog mogelijk.

Gedetailleerde info op de tekeningen op de volgende pagina's.

IDEAAL BINNENKLIMAAT

Zit je woning in de afwerkingsfase en heb je deuren, een trap, parket of kasten van ons? De kwaliteit en duurzaamheid van deze producten behouden, is ieder zijn prioriteit. Essentieel is een **constante luchtvochtigheid (min. 40% en max. 60%) en binnentemperatuur (min. 16°C)**. Ook een goede ventilatie speelt hierbij een belangrijke rol. Wees ook bewust van het feit dat extreme temperatuurverschillen invloed kunnen hebben op de deuren en kromming kunnen veroorzaken.

VAN METSOPENING TOT DEURMAAT

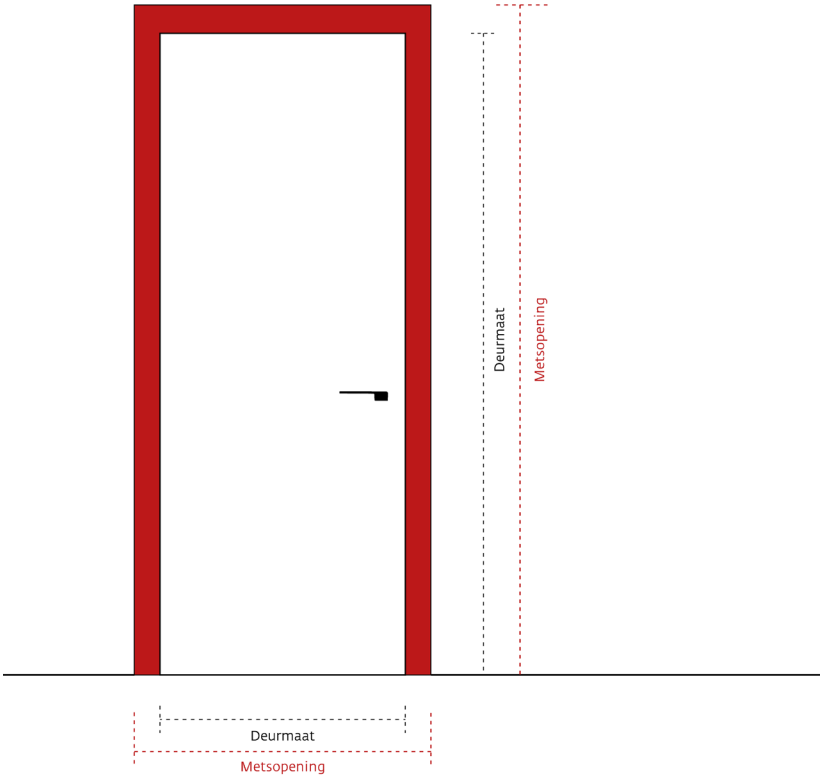

Berekening deurmaat voor als de ruwbouw reeds staat

- **Decodoor & Verfdeur type 3**
  Hoogte metsopening - 4 tot 6 cm = deurhoogte
  Breedte metsopening - 7 tot 12 cm = deurbreedte
- **Decodoor Plus**
  Hoogte metsopening - 5 tot 6 cm = deurhoogte
  Breedte metsopening - 9 tot 14 cm = deurbreedte
- **Verfdeur type 1 en 2**
  Hoogte metsopening - 4 tot 6 cm = deurhoogte
  Breedte metsopening - 6 tot 12 cm = deurbreedte

VAN DEURMAAT TOT METSOPENING

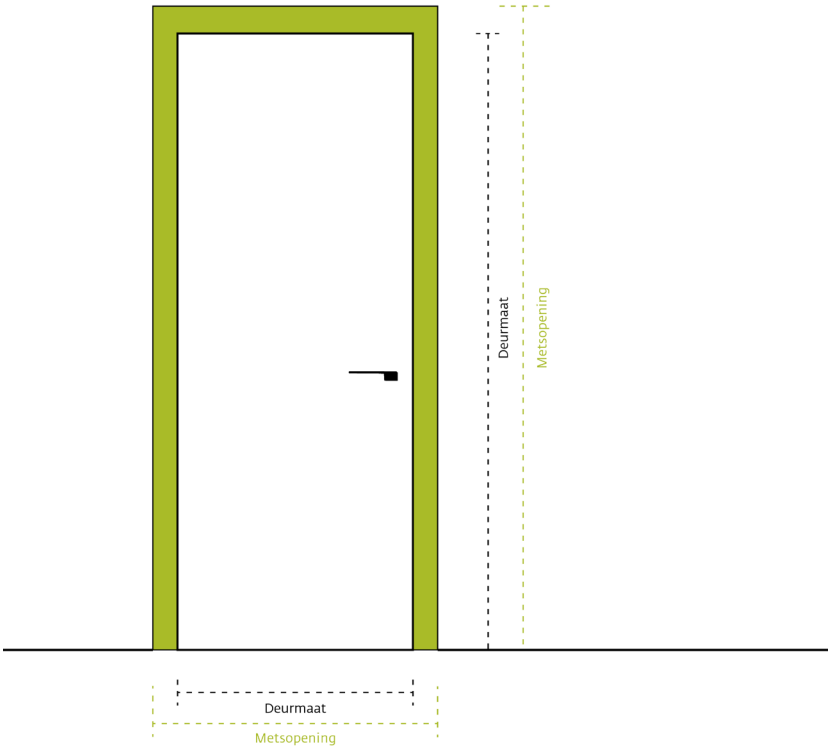

Berekening metsopening voor als de ruwbouw nog niet staat

- **Decodoor & Verfdeur type 3**
  Deurhoogte + 4 tot 6 cm = hoogte metsopening
  Deurbreedte + 7 tot 12 cm = breedte metsopening
- **Decodoor Plus**
  Deurhoogte + 5 tot 6 cm = hoogte metsopening
  Deurbreedte + 9 tot 14 cm = breedte metsopening
- **Verfdeur type 1 en 2**
  Deurhoogte + 4 tot 6 cm = hoogte metsopening
  Deurbreedte + 6 tot 12 cm = breedte metsopening

DE AFWERKING VAN JOUW DEUREN

Afkitten

De kitwerken worden best door de schilder uitgevoerd samen met het verven van de muren.

Uitzetvoegen

De uitzetvoeg bij invers draaiende deuren is anders dan bij out draaiende (standaard) deuren. Op de tekeningen op de volgende pagina's kan je het verschil zien.

Omlijsting

In de meeste gevallen kan de dikte en/of breedte van de omlijsting niet anders gekozen worden dan de standaard afmeting. Bij Decotrap zijn we steeds bereid om deze vraag per dossier afzonderlijk te bekijken a.d.h.v. de haalbaarheid van uitvoering.

INVERS DRAAIENDE DEUREN

Mogelijk deurtype:
Decodoor en Decodoor Plus

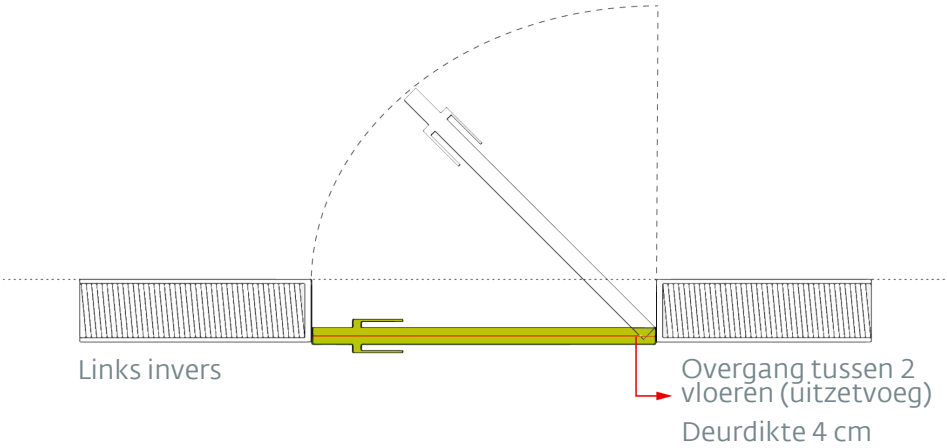

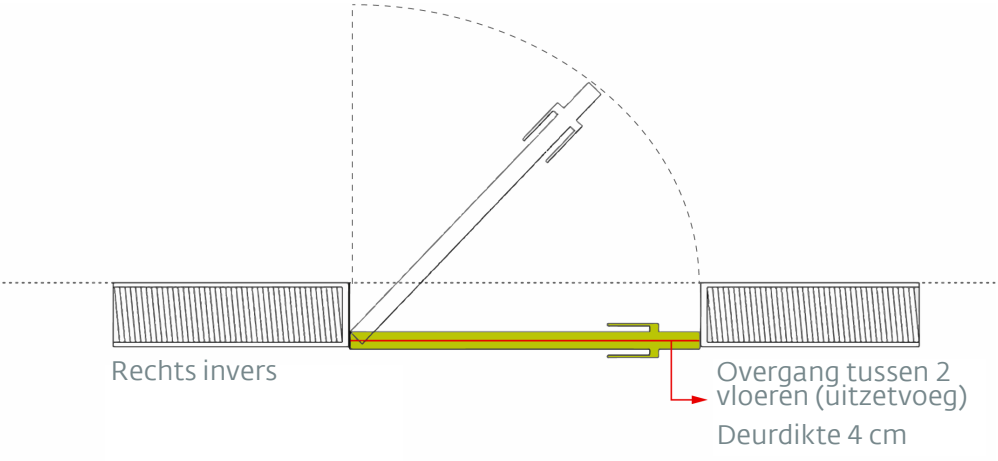

OUT/STANDAARD DRAAIENDE DEUREN

Mogelijk deurtype:
Decodoor, Decodoor Plus, Verfdeur type 1, 2, 3

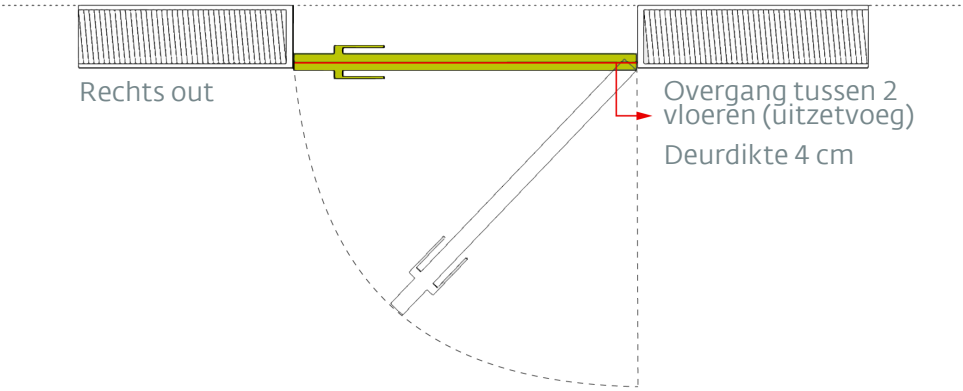

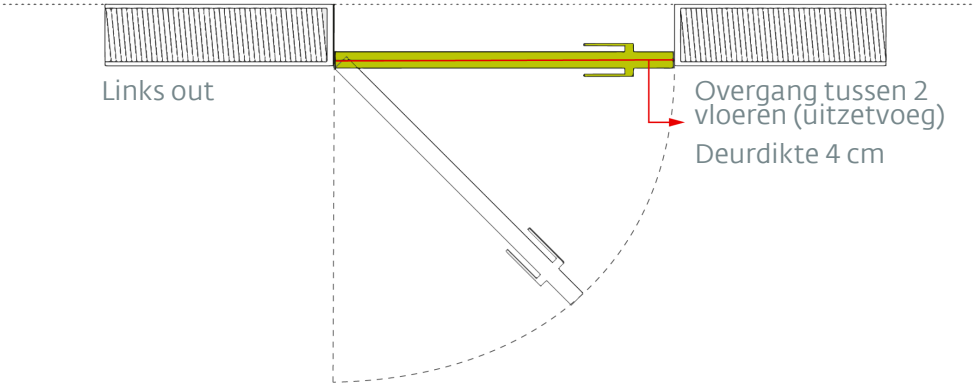


INVERS
OUT

TIPS VOOR STUKADOOR

Deuren in het vlak van de muur of dunne omlijsting

Als je kiest voor binnendeuren zonder zichtbare omlijsting of met een erg dunne omlijsting, dan is het belangrijk dat de muren mooi recht gepleisterd worden.

Bij kamerhoge deuren geldt hetzelfde voor het plafond en de muren.

Pleisteren dagkanten

De dagkanten van volgende deuren moeten nooit gepleisterd worden: Verfdeur type 1, Verfdeur type 2, Verfdeur type 3, Decodoor en Decodoor Plus.

Als er een steellook deur, stalen deur, pivotdeur of schuifdeur in de deuropening komt, dan moeten de dagkanten gepleisterd worden. Voor meer info over deuren die hier niet vermeld worden, bel je best naar Decotrap op 011 360 460.

Om tijdens het plaatsen van de binnendeuren beschadigingen te voorkomen, is het belangrijk dat het pleisterwerk niet buiten de muren komt. Decotrap kan niet verantwoordelijk gesteld worden voor het beschadigen of vervuilen van de muren.

Deurblad demonteren

Demonteer het deurblad met het scharnierend element uit de deurkader. Voor het pleisterwerk is het belangrijk dat de adapter blijft zitten.

TIPS VOOR CHAPPER EN VLOERDER

Uitzetvoeg

De uitzettingsvoeg plaatst men standaard onder de deur. Bij aankoop van een Decodoor Plus of Decodoor kan je kiezen om de deur invers te laten draaien. In dit geval plaats je de uitzetvoeg best volgens de tekeningen op blz. 85 en 86.

Overgang van twee vloeren

De overgang van twee vloeren plaatst men standaard onder de deur. Bij aankoop van Decodoor Plus of Decodoor kan je kiezen om de deur invers te laten draaien. De overgang van de vloeren plaats je dan best volgens de tekening op blz. 85 en 86.

TIPS VOOR SCHILDER

Scharnieren verwijderen: algemeen

Indien je scharnieren verwijdert, kan je deze best nummeren. Het is belangrijk dat het scharnier op dezelfde plaats bevestigd wordt, aangezien deze op maat van het deurblad zijn afgeregeld. Zo zorg je ervoor dat bv. het onderste scharnier terug onderaan bevestigd wordt.

Scharnieren verwijderen: bij de Decodoor Plus

Demonteer bij de Decodoor Plus enkel het scharnierend element uit de deurkader. Het is belangrijk voor het pleisterwerk dat de adapter blijft zitten.

Deuren verven

Verwijder steeds de rubbers en demonteer de klinken. Zorg ervoor dat zowel de onderkant als de bovenkant van het deurblad van een verflaag wordt voorzien. Zonder verflaag kan het deurblad water absorberen.

Deuren stockeren

Je stockeert je deuren best plat op de grond. Laat deuren niet langer dan 24 uur schuin tegen een muur leunen. Dit voorkomt kromtrekken van het deurblad. Alleen als je het deurblad gaat verven, kan de deur tijdelijk schuin tegen de muur worden geplaatst.

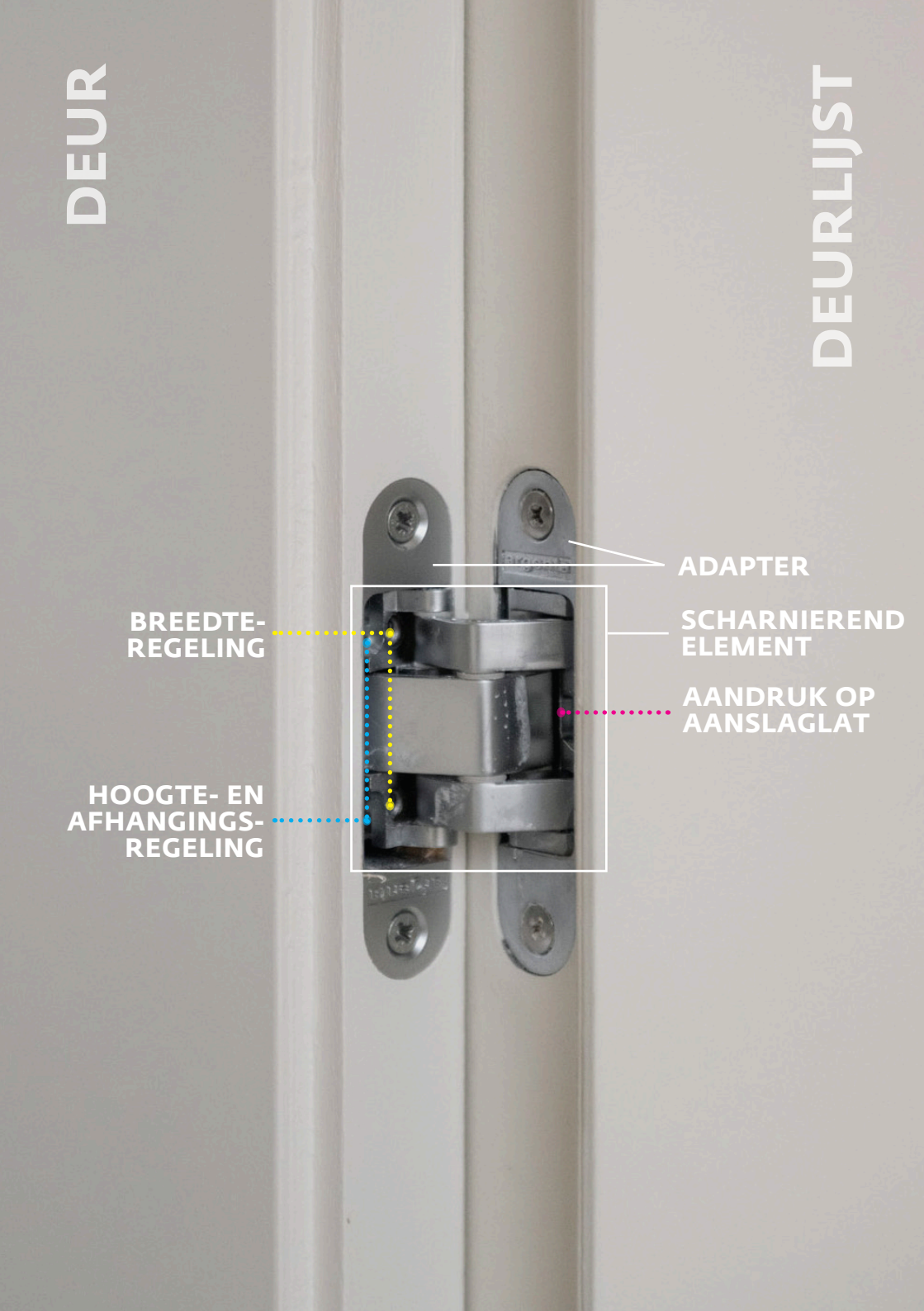
DEUR
DEURLIJST
ADAPTER
SCHARNIEREND ELEMENT
AANDRUK OP AANSLAGLAT
BREEDTE-REGELING
HOOGTE- EN AFHANGINGS-REGELING



Decodoor

GEPATENTEERD

INFO

Val je voor strakke lijnen en minimalisme? Ontdek dan onze Decodoor. Deze moderne deur heeft een minimale deurstijl die perfect overschilderbaar en zo slechts minimaal zichtbaar is.

Het deurblad ligt in hetzelfde vlak als de deurstijl, wat voor een strak geheel zorgt. De verdoken verstelbare 3D-scharnieren van hoge kwaliteit houden de look modern.

Dichtingsrubbers zorgen voor een geruisloze sluiting en geluidsisolatie.

Decodoor moet achteraf niet bijgepleisterd worden. Dit is een kostenbesparing per deur.



Meer info en foto's over de Decodoor

Scan de QR-code en bekijk de uitgebreide informatiepagina online.

VEELGESTELDE VRAGEN

Welke draairichtingen zijn mogelijk bij de Decodoor?

De Decodoor kan je standaard OUT laten draaien of INVERS.

Bij Decodoor deuren die invers draaien, wordt de overgang tussen twee verschillende vloerdelen of de uitzetvoeg best onder de deur geplaatst. Zie blz. 149 en 150 voor meer info.

Hoe groot mag de uitzetvoeg van mijn vloer zijn?

Het is belangrijk dat de vloer tot aan het pleisterwerk geplaatst wordt. De uitzetvoeg moet steeds kleiner zijn dan de dikte van je deuromlijsting: 4, 6 of 12 mm. De uitzettingsvoeg komt dan onder het pleisterwerk. Zie blz. 149 en 150 voor meer info.

Kan de standaard omlijsting met een breedte van 7 cm versmald worden?

Ja, dit kan onder bepaalde voorwaarden versmald worden tot een breedte van 5 cm, te bekijken per dossier.









Decodoor Plus

INFO

Dankzij de Decodoor Plus, een onzichtbaar aluminium kader voor binnendeuren dat ingepleisterd wordt, is het mogelijk om tot de essentie van puur esthetisch wonen te komen. De deur ligt in lijn met de wand en zo kan men creatief omgaan met ruimtelijke volumes en wanden.

De Decodoor Plus wordt steeds geleverd met onzichtbare scharnieren die 3D regelbaar zijn. Kom de verschillende mogelijkheden ontdekken in onze toonzaal: van normale deuren en inverse deuren tot kamerhoge exemplaren. Enkel of dubbel, al dan niet pivoterend? Ongeveer alles is mogelijk!

Bovendien is de productie van de Decodoor Plus binnendeuren geheel in onze eigen handen, waardoor we steeds een hoge kwaliteit en snelle levering kunnen garanderen.



Meer info en foto's over de Decodoor Plus?

Scan de QR-code en bekijk de uitgebreide informatiepagina online.

VEELGESTELDE VRAGEN

Zal het pleisterwerk van de Decodoor Plus scheuren of barsten?

Bij correct plaatsen van het deurkader (belangrijk is dat het kader zeer stabiel staat) en correct inpleisteren zullen er geen barsten of scheuren ontstaan.

Decotrap kan zowel de plaatsing als het inpleisteren uitvoeren. Dit onder volledige garantie tegen scheuren en barsten, bij normaal gebruik.

Kan het kader van een Decodoor Plus geplaatst worden voor aanvang van de pleisterwerken?

Als één van de marktleiders van dit type deuren adviseren wij om de deurkaders te plaatsen na het pleisterwerk.

Het is belangrijk om de hoogte van de chape en dikte van het pleisterwerk te kennen alvorens het kader te plaatsen.

Daarnaast kunnen er veel beschadigingen gebeuren aan de kaders als deze vroeg in de ruwbouw geplaatst worden. Dit is best te vermijden.

Waar moet ik mee rekening houden met de pleisterwerken?

Pleister de dagkanten niet en plaats geen hoekprofielen.

Welke draairichtingen zijn mogelijk voor een Decodoor Plus?

De Decodoor Plus kan je standaard OUT of INVERS laten draaien. Meer informatie over de uitzetvoeg van je vloer, kan je terugvinden op blz. 149 en 150.















Verfdeur TYPE 1 - TYPE 2 - TYPE 3

INFO

Algemeen:

- Enkel out draaiend
- Litto slot en aanslaglat
- Standaard geen rubbers inbegrepen

Verfdeur TYPE 1

- Trapezium omlijsting van 12 mm dik
- Zichtbare scharnieren, mogelijk in dezelfde kleur als klink

Verfdeur TYPE 2

- Dunne MDF omlijsting van 4 mm dik
- Zichtbare scharnieren, mogelijk in dezelfde kleur als klink

Verfdeur TYPE 3

- Dunne MDF omlijsting van 6 mm dik
- Onzichtbare scharnieren



Meer info en foto's over de verfdeuren?

Scan de QR-code en bekijk de uitgebreide informatiepagina online.



Schuifdeur

INFO

Opbouwrail:

- Kamerhoog met verborgen rail (ingewerkt)
- Kamerhoog met zichtbare rail (tegen het plafond)
- Loftrail

Onze schuifdeuren zijn steeds voorzien van een soft close systeem. Dit zorgt voor een volledige en zachte sluiting van de schuifdeur in beide richtingen. De kunststofwielen garanderen een geluidsarme en vlotte werking.



Meer info over de schuifdeur?

Scan de QR-code en bekijk de uitgebreide informatiepagina online.

VEELGESTELDE VRAGEN

Wanneer kan ik een schuifdeur met rail in het plafond plaatsen?

Indien je kiest voor een rail verwerkt in het plafond, dan moet een uitsparing voorzien worden in de welfsels.

Indien er gewerkt wordt met een vals plafond, dan kan de rail onopvallend in het vals plafond geplaatst worden.

Kan een schuifdeur op slot gedaan worden?

Ja, dit kan afhankelijk van de situatie. Het kan enkel als de deur tegen een aanslag/dagkant komt.











Pivoterende deur

INFO

Een pivoterende deur draait om haar eigen verticale as via een draaipunt op de vloer en tegen het plafond. Dit zorgt voor een strakke look met een speling rondom het volledige deurblad. De deur kan worden vastgezet op -90°, 0° en 90°. De pivoterende deur is mogelijk bij elk type deuren.

TIP: Plaats op een pivoterende deur steeds een greep. Dit is handiger en beter voor het onderhoud.

VEELGESTELDE VRAGEN

Kan ik een pivoterende deur plaatsen met vloerverwarming?

Ja. Voor de plaatsing van het pivotsysteem moet er maar 3 cm diep geboord worden. De vloerverwarming ligt meestal min. 5 cm diep.

Moet de opening vooraf gepleisterd zijn?

Ja. De deuropening moet volledig en loodrecht afgewerkt zijn vóór de definitieve opmeting.



Meer info over de pivoterende deur?

Scan de QR-code en vul het contactformulier in.









Stalen deur

INFO

Onberispelijke kwaliteit en een piekfijne afwerking zijn bij onze stalen deuren geen loze beloftes, maar bikkelharde realiteit.

Met handgemaakt en ambachtelijk smeedwerk op maat garanderen we een op de millimeter precieze plaatsing. Smeedijzeren binnen- en buitenschrijnwerk gaat generaties lang mee.

Onze technische kwaliteitsgaranties zullen we jou tot in detail toelichten tijdens een persoonlijk gesprek.

De mogelijkheden zijn eindeloos: verschillende kleuren staal, uitvoering met lasscharnieren, pivoterend, schuifdeur, in combinatie met vast raam, keuze uit meerdere types glasafwerkingen, veelzijdige keuze aan grepen,... Bezorg ons gerust een inspiratiefoto van jouw gewenste stalen deur of bespreek alle mogelijkheden in onze showroom.



Meer info en foto's over de stalen deur?

Scan de QR-code en bekijk de uitgebreide informatiepagina online.






2



Steellook deur

INFO

Geef je interieur een elegante en tijdloze uitstraling met de steellook deuren van Decotrap. Dankzij het slanke profiel, de ruime glasvlakken en de verfijnde afwerking geniet je van een deur die licht en ruimte benadrukt. Met keuze uit diverse profielen, kleuren en glasopties stel je een deur samen die naadloos aansluit bij jouw interieur.

Steellook deuren hebben dezelfde stoere en robuuste uitstraling als een stalen deur, maar zijn lichter en voordeliger geprijsd. Ze worden vervaardigd uit glas met slanke aluminium profielen in veel verschillende afwerkingen. Ze kunnen ook als aanslagdeur, schuifdeur of pivoterend gemonteerd worden. Ook een douchewand opstelling is mogelijk.

Deze deuren worden geassembleerd bij een Belgische onderaannemer. Decotrap staat 100% garant voor de kwaliteit. Vraag gerust een vrijblijvende offerte aan of plan een persoonlijk gesprek met onze interieuradviseur via onze website.



Meer info en foto's over de steellook deur?

Scan de QR-code en bekijk de uitgebreide informatiepagina online.

Decogreep

Decogreep

GEPATENTEERD

STRAK DESIGN DAT INDRUK MAAKT

Met of zonder LED-verlichting

De naadloze Decogreep, onze zelf ontworpen muurgreep vervaardigd uit aluminium, past in elk interieur en combineert zich heel goed met onze houten trappen. De ingebouwde LED-strip is dimbaar. Jij kiest de lichtintensiteit en sfeer in je huis. De Decogreep is standaard verkrijgbaar in zwart of brons. Liever een andere kleur? Voor een meerprijs lakken wij de Decogreep in jouw favoriete kleur.

- Gepatenteerd design
- Op maat gemaakt
- Met of zonder LED-verlichting
- Gericht naar je muur of naar je trap
- Beschikbaar in verschillende kleuren
- Jij bepaalt de lichtkleur: 2700K (warm) of 3000K (koud) Andere lichtkleur op aanvraag.

Meer info en foto's over de Decogreep?

Scan de QR-code en bekijk de uitgebreide informatiepagina online.













MET LED-VERLICHTING

Kabel voor ledverlichting: boven of onderaan, midden van de trede 80 cm hoog.

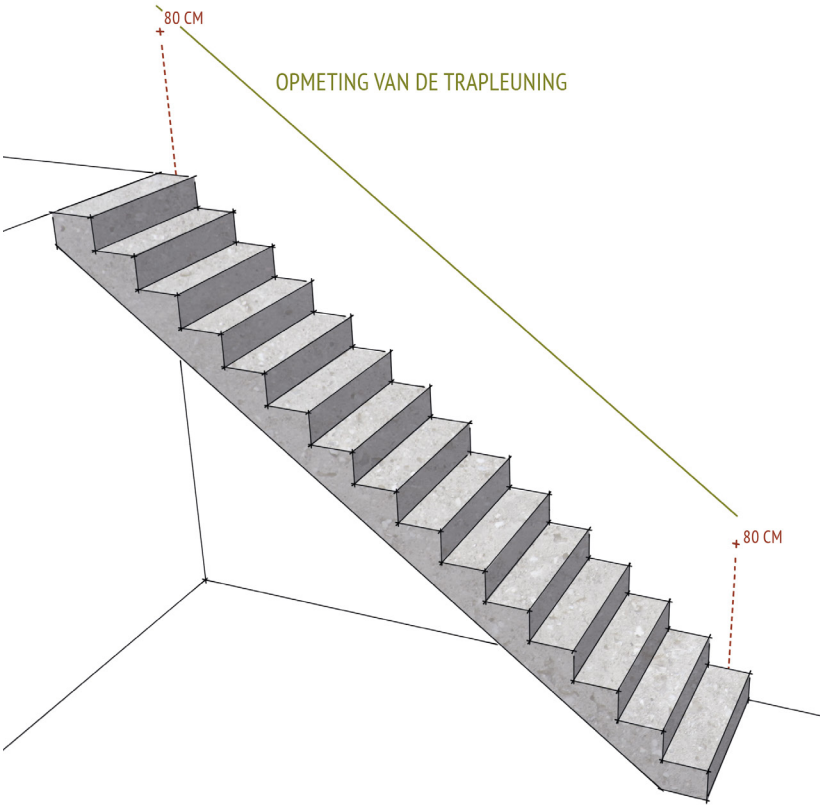

PLAATSINGSVOORWAARDEN

- **De muren mogen nog niet afgewerkt zijn voor plaatsing**, zodat je de bevestigingsgaten nog mooi kan dichtplamuren. Tijdens de montage kan vervuiling of beschadiging aan jouw muur ontstaan. Ons advies is om de laatste verflaag pas aan te brengen na het plaatsen van de muurgreep of na het bekleden van de trap.

- Het type muur moet gekend zijn bij bestelling: steen, gipskarton of beton.

- De bevestiging in de muur bestaande uit gipskarton is steeds met schroeven, dit kan zichtbaar of onzichtbaar. De muur bestaande uit gipskarton moet steeds verstevigd zijn zodat bevestiging mogelijk is.

- Na plaatsing van de muurgreep met onzichtbare bevestiging dient de muur nog bijgewerkt te worden door de klant.

- Eventuele led-verlichting wordt gesoldeerd aan de voorziene flexibele kabel. De omvormer wordt optioneel meegeleverd en niet aangesloten.

- Er wordt steeds pleister weggekapt voor de aansluiting van de flexibele kabel met led-strip.

- Onze led-strip heeft een voeding van 24V/DC (gelijkspanning) nodig. Het standaard elektriciteitsnet is 230V/AC (wisselspanning). Vergeet niet om een omvormer te voorzien.

LET OP

Vóór het pleisteren van de muren maak je best foto's waarop de plaatsen van eventuele elektriciteitskabels, waterleidingen, afvoeren, ventilatie,… aangeduid zijn. Indien er leidingen zijn waar we rekening mee moeten houden bij plaatsing, meld je dit best op voorhand.

VEELGESTELDE VRAGEN

Kan een muurgreep chemisch verankerd worden in een houtskeletwoning?

Dit kan indien er tijdens de opbouw van het skelet voorzieningen getroffen worden. Decotrap kan dit doen in onderling overleg met de aannemer.

Wat moet ik als klant op voorhand zelf voorzien?

De klant dient zelf een flexibele boxkabel (24V/DC) te voorzien in de muur.

Hierbij dient de klant zelf ook de besturing te voorzien (met een sensor, schakelaar, timer,…).

Waar moet de voedingskabel voor een led-verlichting uit de muur komen?

Zie tekening op blz. 116.

STANDAARD STROOMNET 230V A/C

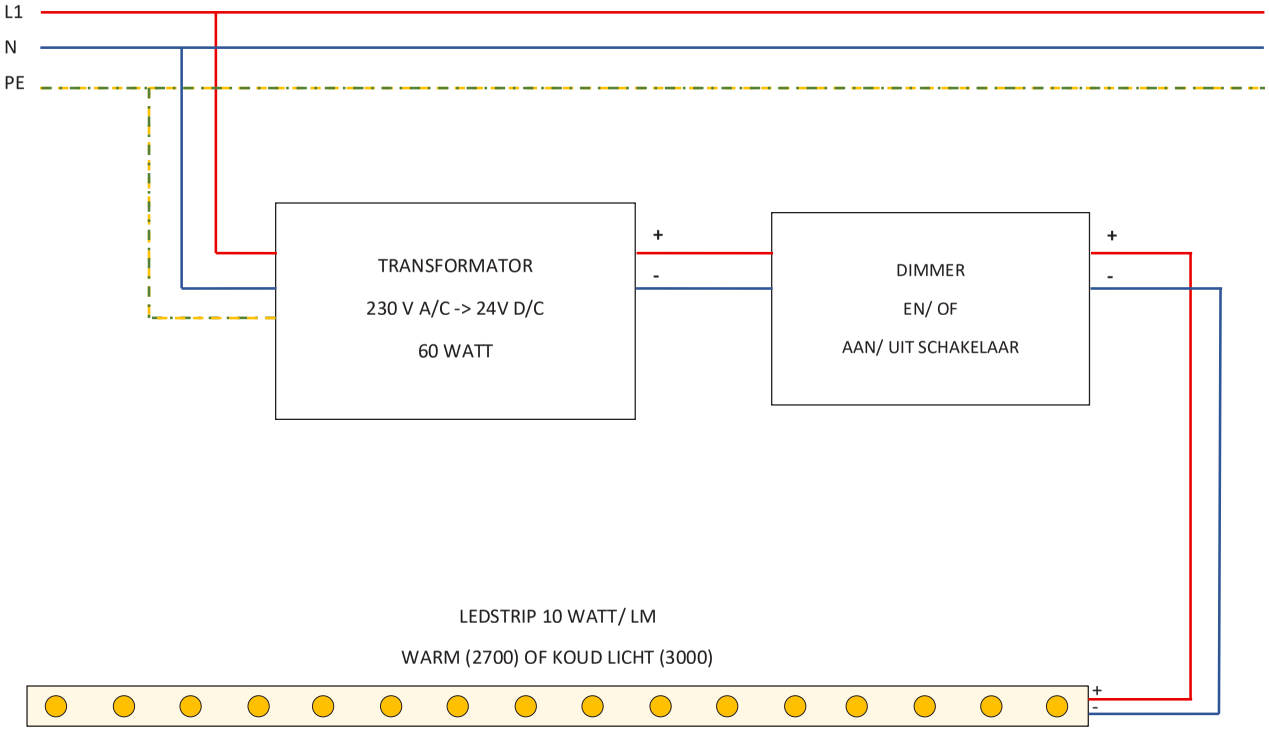

Welke voedingskabel moet er gebruikt worden om een muurgreep met led-verlichting aan te sluiten?

Hiervoor gebruik je best een soepele 2-dradige kabel, ook wel "boxkabel" genoemd. De dikte van de kabel hangt af van de afstand tussen de zekeringskast (vertrek) en de led-strip.

Hier een kort overzicht:

- Lengte tot 10 meter, dikte van de kabel ± 0.75 mm²
- Lengte tot 20 meter, dikte van de kabel ± 1.5 mm²
- Lengte tot 30 meter, dikte van de kabel ± 2.5 mm²

Kan een transfo/omvormer voor een led-strip in de muur geplaatst worden?

Dit is eerder af te raden. Het is belangrijk dat er goede verluchting is waar de omvormer geplaatst wordt. Deze wordt meestal in de zekeringkast geplaatst.



Tips

TIPS VOOR ELEKTRICIEN

Muurgreep met led-verlichting

Indien je gekozen hebt voor een muurgreep met led, dan is het belangrijk dat je voor de bekabeling een soepele 2-dradige stroomkabel gebruikt.

Om de led-strip te voeden, hebben wij 24 volt stroom nodig, dus geen 220 volt.

Denk steeds aan de bediening van de led-strip: aan/uit-schakelaar, timer, licht/duister-schakelaar, sensor in de muur ...

Waar de omvormer plaatsen?

Het maakt niet uit waar de omvormer geplaatst wordt. Meestal gebeurt dit in de zekeringskast en wordt de omvormer voorzien van 220 volt.

Welke draad moet ik voorzien als ik een muurgreep met een eenkleurige led wil (warm of koud wit licht)?

Een standaard 2-draads boxkabel (24 volt).



Trapleuningen/ balustrades

Algemene info

OP MAAT VAN JOUW TRAP

Trapleuningen kunnen we vervaardigen uit verschillende materialen: staal, roestvrij staal (inox), hout, glas... of een muurtje.

Omdat dit voor elke trap anders is en ieder zijn speciale wensen heeft, maken wij een trapleuning steeds op maat van jouw trap.

Iedere trapleuning kan voorzien worden als balustrade.

Uit welk materiaal kan mijn trapleuning/balustrade gemaakt worden?

- Staal
- Hout
- Glas

Tip: Bezorg ons een foto van het model dat je mooi vindt, aansluitend maken wij hiervoor een vrijblijvende offerte.



Meer info en foto's over de trapleuningen

Scan de QR-code en bekijk de uitgebreide informatiepagina online.

















Vloeren

Algemene info

TYPE VLOEREN

- Parket
- Laminaat
- Vinyl

HOUTSTALEN

Hout is rijk aan schakeringen en heeft ontelbare variaties in de houttekening, nervenstructuur en kleur. Dit is inherent aan een natuurproduct en geeft het hout een uniek karakter. Een staal is louter indicatief en volstaat niet om de volledige look van een vloer/trap in te schatten.

Kom langs in één van onze toonzalen om grotere stalen te bezichtigen. Bekijk foto's op onze website en in onze catalogus om een zo correct mogelijk beeld te verkrijgen.

Een goede inschatting vooraf zorgt voor een goed resultaat, daar streven wij naar.



PLINTEN

Als je kiest voor plinten die in het vlak van de muur liggen of plinten die erg dun zijn, dan moet je rekening houden met de breedte van de uitzetvoeg. Zie tekening hieronder.

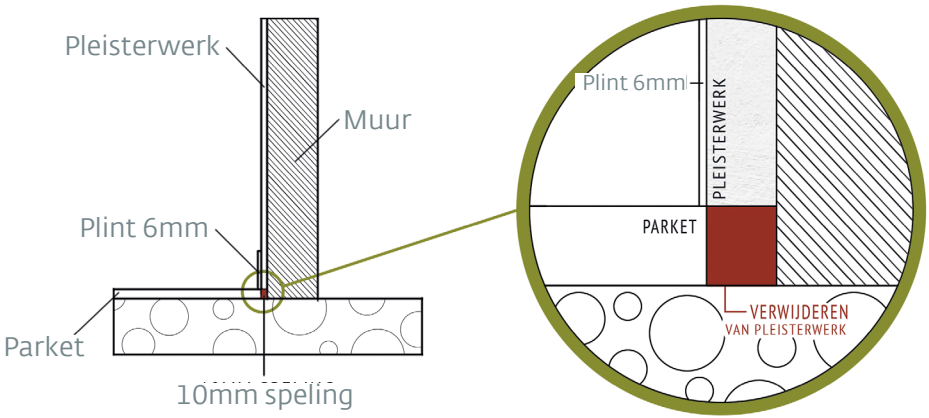

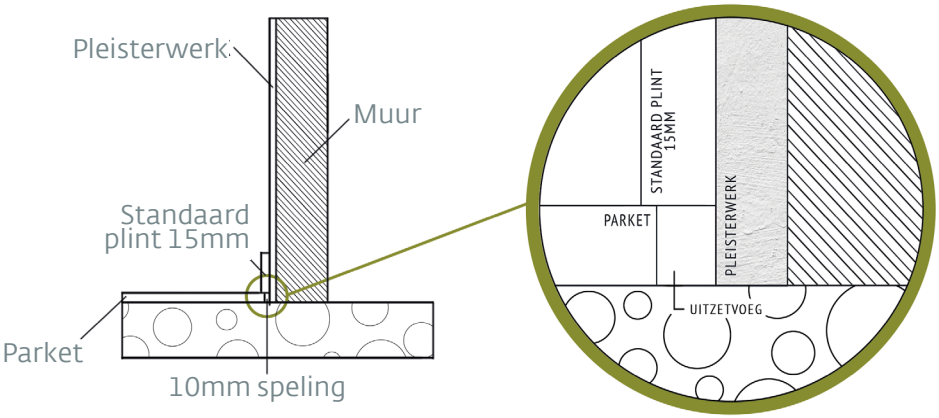



Parket

HET WARME KARAKTER VAN JE INTERIEUR

Waarom wij kiezen voor **Baltic Wood** parket:

- Europese eik en Europese productie
- Milieubewust en duurzaam
- Perfecte pasvorm
- Gezaagde toplaag en niet gesneden
- Uiterst geschikt voor vloerverwarming
- Uiterst stabiele plank: opbouw massief (4mm) en drager in traaggroeiend naaldhout (10mm) zorgt voor de perfecte balans
- Verkrijgbaar in verschillende breedtes met een lengte van 2200 mm), ook mogelijk in visgraat en hongaarse punt

Om het geheel af te maken, kunnen wij parket plaatsen identiek aan jouw trap. Zo zullen jouw trap en parketvloer naadloos in elkaar overlopen.



Meer info en foto's over parket?

Scan de QR-code en bekijk de uitgebreide informatiepagina online.

Je kan het parket door Decotrap laten plaatsen of ervoor kiezen om het zelf plaatsen.

TIP: Indien je kiest voor parket, moeten we steeds weten welke dikte van plinten je gaat plaatsen, ook als je zelf voor de plinten zorgt. Als dit plinten zijn die dunner zijn dan 12 mm, moet het pleisterwerk verwijderd en afgevoerd worden. Je kan dit ook zelf doen als je graag wenst te besparen. Het verwijderen van het pleisterwerk doe je best tot een hoogte van 2 tot 2,5 cm.

VEELGESTELDE VRAGEN

Wanneer kunnen we parket komen plaatsen?

- 3 maanden na de pleisterwerken
- De dekvloer (chape) moet voldoende droog zijn. De gemiddelde droogtijd is 8 weken + 1 week per cm dikte. Bv. 5 cm chape = 8 + 5 = 13 weken.
- Kamer moet leeg zijn
- Kamer stofzuigen
- Mousseband verwijderen

Kan parket geplaatst worden in combinatie met vloerverwarming?

Ja, houten vloeren kunnen uitstekend gelegd worden in combinatie met vloerverwarming. Zorg er wel voor dat je de instructies goed volgt!

Het is belangrijk dat je voor de plaatsing van de parketvloer

reeds de vloerverwarming opgestart hebt. Tijdens de plaatsing van de parketvloer mag de vloerverwarming niet aan staan. Enkele dagen na het plaatsen van de vloer kan de verwarming weer opgestart worden. Hiervoor is bij de huidige generaties verwarmingsketels een programma geïnstalleerd.

Kan mijn trap/parket het best afgewerkt worden met olie of vernis?

Wij adviseren om jouw trap/parket af te werken met olie. Olie kan je niet stuklopen. Indien jouw trap/parket wordt afgewerkt met vernis, dan ga je deze op termijn stuklopen. Dit kan hersteld worden, maar het is een hele onderneming.

Wanneer moet de kleur van het parket gekozen worden?

Voor parketvloeren is dit vòòr het plannen van de plaatsing.

Kan ik mijn parket verkrijgen in dezelfde afwerking als de trap?

Ja dit kan, in onze Trap-o-theek kan je deze samenstellen.

Mag ik meteen op mijn parket lopen?

Voor parket adviseren wij om dit na kleuring ter plaatse enkele dagen te laten rusten voor gebruik. Kan je echter niet anders dan erover lopen, loop er dan de eerste dagen enkel op met droge sokken of propere pantoffels.

Op welke ondergrond kan ik parket plaatsen?

Je kan parket plaatsen op verscheidene soorten ondergrond: tegels, andere houten vloeren, dekvloer (chape) of houten balken die afgewerkt zijn met OSB-platen.

Wat is de ideale luchtvochtigheid voor parket?

Een **luchtvochtigheid tussen de 40% en 60%** is ideaal voor houten vloeren, maar ook voor jezelf en voor jouw trap.

Hoeveel lager moet de chape geplaatst worden?

+/- 1 mm lager dan de dikte van de vloer. Voorbeeld: parket van 14 mm dik, chape 15 mm lager dan de 0-pas (vloerniveau).

Hoe moet ik mijn parket onderhouden?

Na plaatsing ontvang je van Decotrap zeep voor jouw parket en een onderhoudsdocument. Hout is een natuurproduct en heeft zijn onderhoud nodig. Hoe beter je jouw trap onderhoudt, hoe mooier deze blijft. **TIP:** Gebruik de zeep die wordt meegeleverd. Deze zeep heeft een voedende functie en zorgt ervoor dat jouw trap/parket in goede conditie blijft. Is je zeep (bijna) op? Bestel jouw nieuwe zeep op www.relic-floors.com/shop (zie QR-code) en gebruik de kortingscode DECOTRAP.



Houd je trap en parket in topconditie

Scan de QR-code en bestel de ideale onderhoudszeep voor jouw trap en parket.





Laminaat

INFO

Decotrap is verdeler van **Quick-Step**.

- 100% waterbestendig, ideaal voor alle ruimtes incl. keuken en badkamer
- Premiumkwaliteit zorgt voor levenslange garantie
- Vlekwerend, krasvrij en hittebestendig (ook te combineren met vloerverwarming)

Voor meer informatie over de Quick-step laminaat vloeren, ga naar www.quick-step.be.

Wat is een laminaatvloer?

Een gelaagde vloer met een watervaste, gelijmde HDF-plaat als kern. Alle Quick-Step laminaatvloeren bestaan uit vier verschillende lagen.



Meer info over laminaat?

Scan de QR-code en vul het contactformulier in.

VEELGESTELDE VRAGEN

Hoe kies ik de juiste ondervloer?

Heeft de ruimte weinig beloop, zoals bijvoorbeeld een slaapkamer of een zolder? Quick-Step Basic Plus.

Wordt de vloer intens gebruikt, zoals een woonkamer of keuken? Quick-Step Unisound.

Wil je het geluid van voetstappen zo beperkt mogelijk houden? Quick-Step Silent Walk.

Wil je de doorgangsgeluiden dempen op een bovenverdieping of in een appartement? Quick-Step Transitsound.

Is de basisvloer onregelmatig of wil je laminaat op een bestaande tegelvloer leggen? Quick-Step Thermolevel.



Heb ik echt uitzettingsvoegen tussen elke kamer nodig?

Laminaatvloeren zetten uit en krimpen volgens veranderde luchtvochtigheid in de kamer.

Dat betekent dat het heel belangrijk is aan alle wanden, rond buizen van verwarmingselementen … een uitzettingsvoeg van 8 tot 10 mm aan te brengen.

Het is ook aanbevolen dat er een uitzettingsvoeg voorzien wordt onder de deuren tussen kamers, om ze te scheiden.

Als een vloer met een lengte van meer dan 13 strekkende meter wordt geplaatst, kan dat de vloer onder spanning brengen en eventueel vervormen.

Wat is de maximale vloerlengte die ik zonder uitzettingsvoeg kan plaatsen?

Dit hangt af van de vorm van de kamer waar je de vloer zal plaatsen en het klimaat van de kamer.

In een kamer die min of meer vierkant is en waarbij het klimaat niet te veel schommelt, kan je een lengte van 13 strekkende meter leggen zonder extra uitzettingsvoegen in de vloer.

Kan ik Quick-Step laminaat in mijn badkamer gebruiken?

Dankzij een hydroseal (waterafstotende laag) die Quick-Step gebruikt bij hun laminaat, is de vloer perfect voor vochtige ruimtes waaronder badkamers.

Deze hydroseal is niet bij alle soorten laminaat gebruikt, dus kijk zeker naar een soort die deze laag wel bevat.

Kan ik Quick-Step laminaat in mijn keuken gebruiken?

Quick-Step laminaatvloeren hebben een krasbestendige (scratch guard) toplaag, zodat ze ook voor jouw keuken een ideale keuze zijn.

Mag ik Quick-Step laminaat gebruiken in combinatie met vloerverwarming of -koeling?

Alle Quick-Step laminaatvloeren kunnen gecombineerd worden met vloerverwarming of -koeling op lage temperatuur.

Bij het plaatsen van een laminaatvloer met vloerverwarming moet er altijd op gelet worden dat de vloer zwevend geplaatst wordt.

Hoe kan ik best mijn laminaat onderhouden/reinigen?

- Gebruik de zeep die wordt meegeleverd. Deze zeep heeft naast een reinigende functie ook een beschermende functie en zorgt ervoor dat jouw vloer in goede conditie blijft. Is je zeep (bijna) op? Bestel jouw nieuwe zeep op www.relic-floors.com/shop (zie QR-code) en gebruik de kortingscode DECOTRAP.
- Gebruik geen agressieve reinigingsproducten.
- Geen water of vloeistoffen laten staan voor een lange tijd.



Houd je trap en vloer in topconditie

Scan de QR-code en bestel de ideale onderhoudszeep voor jouw trap en vloer.

Vinyl

INFO

Decotrap is verdeler van **Parquetvinyl van Lamett**.

Collecties worden bepaald door lengte, breedte en aanwezigheid van knopen. Tarn bevat meer knopen dus heeft een rustieke look waarbij Ivalo een foutloze look heeft. Enkel collecties Mantaro en Nakuru verschillen van de rest. Mantaro is nóg slijtvaster en Nakuru is nóg meer geluidsdempend dan de andere collecties.

- Geïntegreerde ondervloer die het loopgeluid merkbaar dempt, minimale oneffenheden neutraliseert en installatie vergemakkelijkt
- 100% recycleerbaar
- Voelbare structuur
- Hoog aantal verschillende planken waardoor de natuurlijke look van hout perfect nagebootst wordt en weinig herhalingen terug te vinden zijn in je vloer
- Waterbestendig en uiterst geschikt voor vloerverwarming
- 33 jaar garantie (residentieel)
- Eenvoudig te plaatsen (enkel een breekmes nodig)

Voor meer informatie over de Parquetvinyl van Lamett, ga naar www.parquetvinyl.be/nl/vinylvloeren.

VEELGESTELDE VRAGEN

Hoe groot moet mijn uitzettingsvoeg zijn tussen de muur en de vinylvloer?

Deze moet min. 8 mm zijn.

Moet ik overgangsprofielen voorzien tussen de ruimtes?

Je kan vinyl in één stuk leggen tot 400 m².

Hoe kan ik best mijn Parquetvinyl onderhouden/reinigen?

- Gebruik de zeep die wordt meegeleverd. Deze zeep heeft naast een reinigende functie ook een beschermende functie en zorgt ervoor dat jouw vloer in goede conditie blijft. Is je zeep (bijna) op? Bestel jouw nieuwe zeep op www.relic-floors.com/shop en gebruik de kortingscode DECOTRAP.
- Gebruik geen agressieve reinigingsproducten.
- Geen water of vloeistoffen laten staan voor een lange tijd.



Meer info en foto's over vinyl?

Scan de QR-code en bekijk de uitgebreide informatiepagina online.

Plinten

INFO

Soorten plinten

Schildersplinten massief wit voorgelakt

- 15 x 40 x 2900 mm - Rechte kant
- 15 x 68 x 2900 mm - Rechte kant
- 15 x 100 x 2900 mm - Rechte kant
- 15 x 120 x 2900 mm - Sier of kraalplint

Plinten massieve eik

- 12 x 68 x 2200-2700 mm - Rechte kant

Olie is te kiezen uit ons standaard kleurengamma (1-laags).

Plinten MDF

- 6 x 45 mm - Rechte kant
- 6 x 70 mm - Rechte kant

Plint MDF meerprijs grondlak wit.

Je kan de plinten kiezen in dezelfde afwerking als de trap of vloer.

VEELGESTELDE VRAGEN

Wie plaatst de plinten?

De plaatsing kan je zelf doen of door Decotrap laten uitvoeren.

Eventuele kitwerken (veelal bovenkant) worden later door de schilder uitgevoerd.

Wanneer plinten plaatsen?

De vloer en de deuren moeten reeds geplaatst zijn.

LET OP: Plaats de plinten pas na de deuren. Bij muren waar geen deuren komen, mogen de plinten eerder geplaatst worden.



Tips

TIPS VOOR VLOERDER

Overgang vloertegel-parket

Indien er gekozen is om parket te plaatsen tegen een vloertegel, plaatst de vloerder best een alu profiel volgens de tekeningen op de volgende pagina's.

Invers draaiende deuren

Indien je kiest voor invers draaiende binnendeuren, is het belangrijk dat de uitzettingsvoeg of overgang van twee verschillende vloeren onder de deur geplaatst wordt. Zie tekeningen op volgende pagina's.



OUT/STANDAARD DRAAIENDE DEUREN

Mogelijk deurtype:
Decodoor, Decodoor Plus en Verfdeur type 1, 2, 3

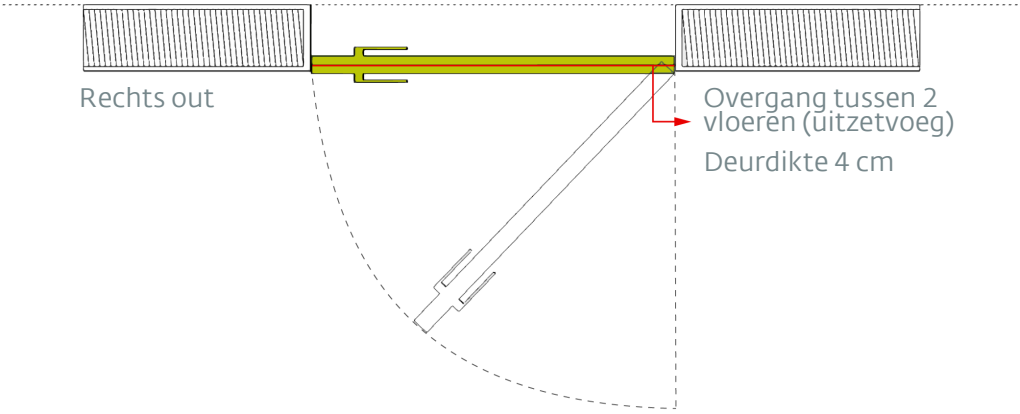

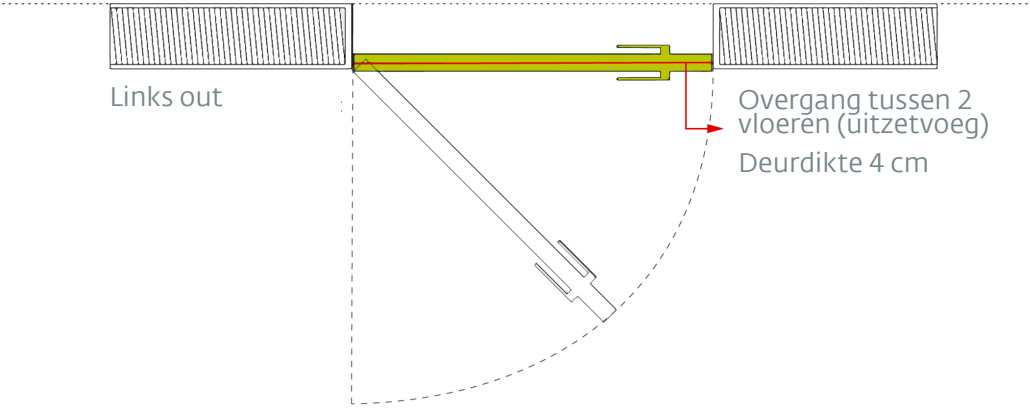

INVERS DRAAIENDE DEUREN

Mogelijk deurtype:
Decodoor en Decodoor Plus

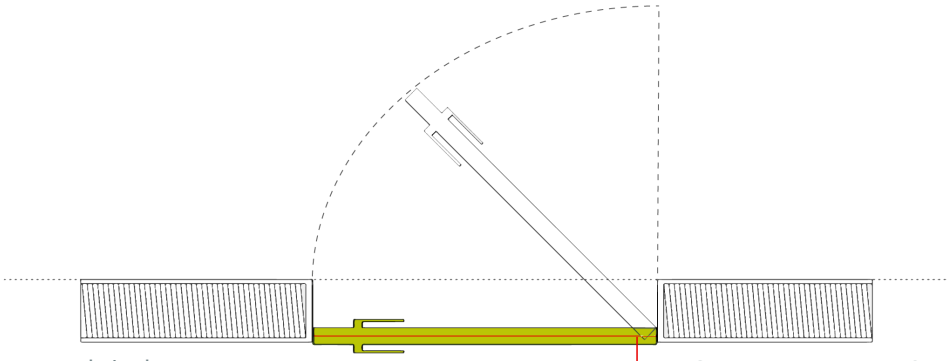

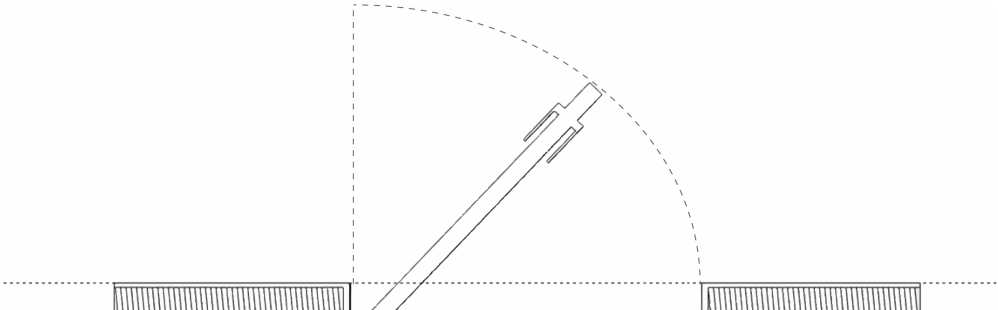

Dunne of ingewerkte plinten

Mogelijk kies je voor zeer dunne of ingewerkte plinten. Het is dan belangrijk dat je vloer tot aan het pleisterwerk geplaatst wordt. De uitzettingsvoeg komt dan onder het pleisterwerk. Zie onderstaande tekening.

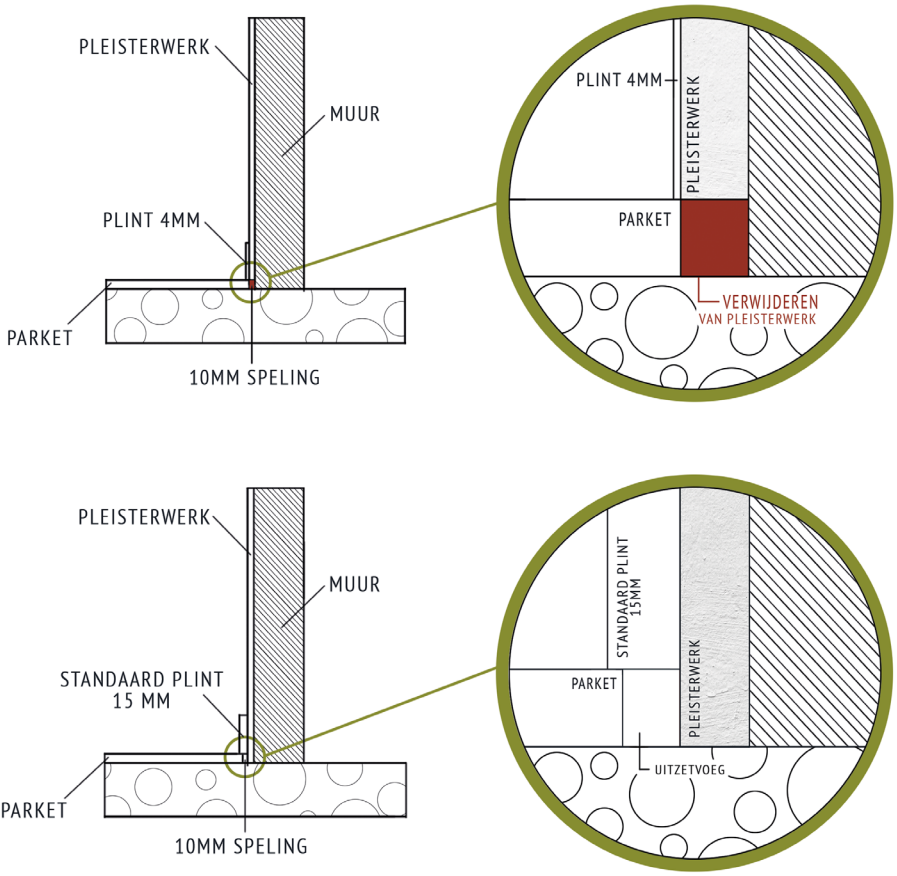

TIPS VOOR VERVER

Afplakken

Indien er tape gebruikt wordt om het parket en/of de trap af te plakken/te beschermen, gebruik je best GOLDEN TAPE. Deze laat geen lijmresten na. Breng de tape aan waar de afwerking is uitgehard, ongeveer 7 dagen na het behandelen.

Houtdelen beschermen

Het parket of de trap kan snel na het kleuren afgedekt worden met bv. PERMAFIX (of soortgenoot). Het is belangrijk dat je dan de ademende versie neemt. Indien jouw parket/trap goed droog is (vanaf 7 dagen na het kleuren), is dit minder belangrijk en kan je bv. ook tetrakarton gebruiken om af te dekken.

Afdekken (beschermen) van parket of trap

Vooral door zonnestralen kunnen mogelijk kleurverschillen ontstaan indien niet alles afgedekt wordt. Daarom is het zeer belangrijk om het geheel af te dekken!

Bij afgewerkte parketvloeren of trappen is het noodzakelijk om te wachten met het afdekken tot de afwerking goed gedroogd is. Met een ideaal binnenklimaat is dit ongeveer 7 dagen.

Indien er tape gebruikt wordt, is het belangrijk dat dit gebeurt met GOLDEN TAPE. Deze laat geen lijmresten achter na het verwijderen.

TIPS VOOR HET ONDERHOUD

Hoe kan ik best mijn vloer reinigen?

- Gebruik de zeep die wordt meegeleverd. Deze zeep heeft naast een reinigende functie ook een beschermende functie en zorgt ervoor dat jouw vloer in goede conditie blijft. Is je zeep (bijna) op? Bestel jouw nieuwe zeep op www.relic-floors.com/shop (zie QR-code) en gebruik de kortingscode DECOTRAP.
- Gebruik geen agressieve reinigingsproducten.
- Geen water of vloeistoffen laten staan voor een lange tijd.

Hoe voorkom ik vochtproblemen?

Vermijd ten allen tijde stilstaand water en andere vloeistoffen op het vloeroppervlak. We raden niet aan om Quick-Step laminaat te plaatsen in extreem vochtige ruimtes zoals sauna, wasplaats... Voor badkamers en extreem vochtige ruimtes raden we Lamett Parquetvinyl aan.

Hoe voorkom ik krassen op mijn vloer?

Voorzie zachte wieltjes of vilt onder 'mobiel' meubilair (bureaustoelen, banken ...).



Houd je trap en vloer in topconditie

Scan de QR-code en bestel de ideale onderhoudszeep voor jouw trap en vloer.

Roomdivider

Algemene info

ROOMDIVIDER IN HET KORT

- Lattenwerk in vingerlas afgewerkt met:
  - eik fineer
  - rubberwood
  - notelaar fineer
- Maximale hoogte 300 cm in één stuk. Hoger? Te bekijken in functie van haalbaarheid.
- Afwerking: éénlaagse olie (te kiezen uit ons standaard kleurgamma)
- Vaste afmetingen:
  - 31 x 65 mm
  - 39 x 80 mm
  - 51 x 100 mm

  Andere afmeting: prijs op aanvraag



Meer info en foto's over een roomdivider?

Scan de QR-code en bekijk de uitgebreide informatiepagina online.

Model zonder boven- en onderregel, te starten op parket of de trap

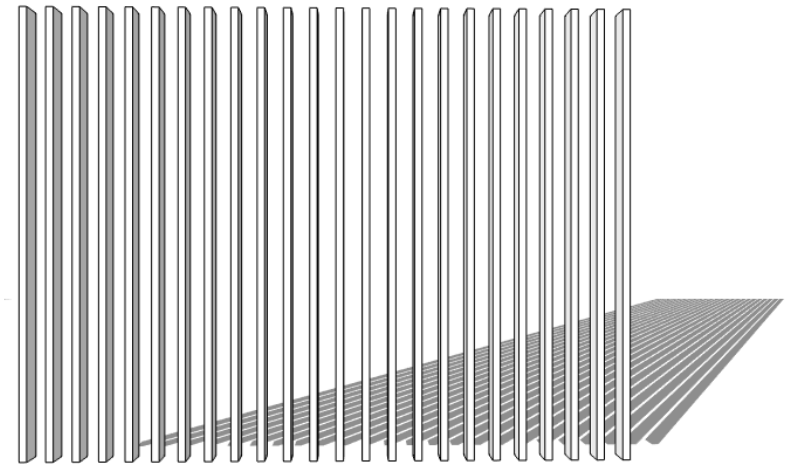

Model met boven- en onderregel, te starten op alle vloeren

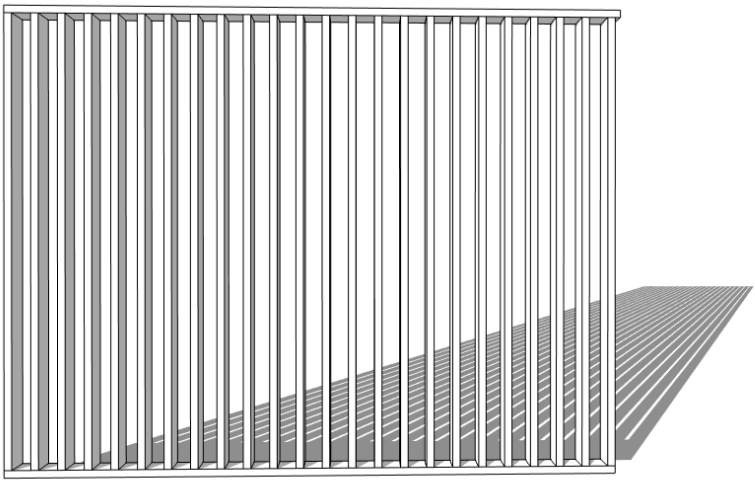

Oplopende regels schuin geplaatst, te starten op alle vloeren

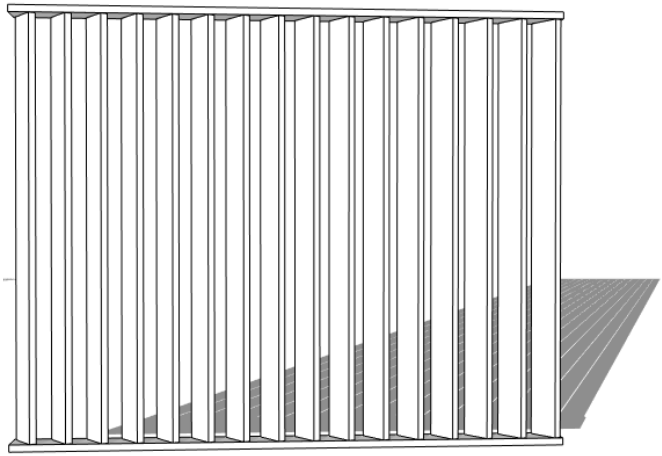





Interieur-inrichting

Algemene info

MAAK JOUW INTERIEUR COMPLEET

Een mooi interieur is meer dan de som van zijn delen. Het is het samenspel van meubels, licht en sfeer dat een ruimte echt tot leven brengt. Bij ons vind je alles voor een interieur dat perfect aansluit op wie jij bent. **Van maatwerk kasten tot handgemaakte tafels, van karaktervolle stoelen tot de juiste raamdecoratie en sfeerverlichting**. Elk element wordt met zorg gekozen of ontworpen, zodat jouw thuis een plek wordt waar je écht wil zijn.

Van het eerste gesprek tot de laatste afwerking begeleiden wij je stap voor stap. Transparant, doordacht en met oog voor elk detail.

Benieuwd wat wij voor jouw interieur kunnen betekenen? Neem gerust contact met ons op. We bespreken graag samen de mogelijkheden.



Online een afspraak maken?

Scan de QR-code en maak online eenvoudig een afspraak.



Maatkasten

JOUW STIJL, JOUW KAST, 100% MAATWERK

Wij creëren maatkasten die écht aansluiten op jouw ruimte, stijl en behoeften. Of je nu op zoek bent naar een functionele wasmachinekast, elegante inloopkast, een praktische kast onder een trap, of een uniek ontwerp zoals een bureaukast of tv-meubel. Wij maken het volledig op maat. Onze **inhouse interieurdesigner** begeleidt je van A tot Z en tekent jouw kast uit in conceptuele 2D- en 3D-beelden. Zo krijg je vooraf een duidelijk idee van het eindresultaat en ben je zeker dat elk detail klopt tot op de millimeter. Laat je inspireren door de mogelijkheden van maatwerk en ontdek hoe jouw ideale kast vorm krijgt.

Voor elke kamer in je interieur kunnen we een prachtige maatkast maken. Dankzij slimme indelingen, hoogwaardige materialen en een strak design creëren we opbergoplossingen die niet alleen functioneel zijn, maar ook perfect opgaan in je interieur.

Meer info en foto's over maatkasten?

Scan de QR-code en bekijk de uitgebreide informatiepagina online.



Raamdecoratie

BRENG LICHTINVAL TOT LEVEN

In elk gebouw of woning valt licht binnen door de ramen. De manier waarop het licht binnenvalt, is overal verschillend. De juiste raamdecoratie zorgt voor een unieke lichtinval in een ruimte, wat een meerwaarde creëert voor het interieur.

Decotrap is een trotse verdeler van het assortiment van **Copahome**, een Belgisch familiebedrijf dat in 1948 werd opgericht. Het volledige aanbod raamdecoratie wordt in hun eigen atelier gemaakt, door professionele vakmensen en met innovatieve machines.

Breng harmonie in huis met onze uitgebreide selectie kleuren, patronen, stoffen en materialen van de fijnste kwaliteit. Wat je ook zoekt, bij Copahome vinden we voor elk raam een perfecte match. Kies uit een breed gamma van rolgordijnen (enkel, duo of 3D), jaloezieën (verticale, houten, aluminium), plissé/doupli, easy fit, vouwgordijnen, overgordijnen, paneelgordijnen en geweven hout.



Meer info over raamdecoratie?

Scan de QR-code en maak een afspraak voor een toonzaalbezoek.





Tafels

MEER DAN EEN MEUBELSTUK

Het weerspiegelt jouw persoonlijkheid. Ga je voor een robuuste, industriële look of liever voor een elegante en lichte uitstraling? De keuze is helemaal aan jou. Bij ons stel je jouw tafel zelf samen. Kies het materiaal, de vorm van het blad, het type onderstel en de lengte. Zo creëer je een unieke tafel die naadloos past bij jouw interieur en smaak.

- Lokaal geproduceerd, wat zorgt voor een kleinere ecologische voetafdruk en gegarandeerde topkwaliteit.
- Zeer grote vormvrijheid qua blad en onderstel.
- Gemaakt van duurzaam hout, met respect voor de natuur én een extra lange levensduur.
- Snelle levering en afhaling, want niemand houdt van lang wachten.



Meer info en foto's over tafels?

Scan de QR-code en bekijk de uitgebreide informatiepagina online.



Stoelen

WAAR STIJL EN COMFORT SAMENKOMEN

Elke stoel vertelt een uniek verhaal waarin stijl en comfort naadloos samenkomen. Laat je inspireren door warme, natuurlijke tinten die sfeer en rust uitstralen. Ervaar de subtiele details in de vormgeving, van verfijnde lijnen tot perfect afgewerkte materialen, en ontdek hoe design en functionaliteit elkaar versterken in elke zitervaring.

- Lokaal geproduceerd, wat zorgt voor een kleinere ecologische voetafdruk en gegarandeerde topkwaliteit.
- Stel je stoel zelf samen: kies de vorm, het onderstel en de kleur
- Keuze uit hedendaagse kleuren en vormen.
- Snelle levering en afhaling, want niemand houdt van lang wachten.



Meer info en foto's over stoelen?

Scan de QR-code en bekijk de uitgebreide informatiepagina online.



Sfeerverlichting

UNIEKE HANDGEMAAKTE LAMPEN

De handgemaakte lampen van **HUGOSLAMP** brengen warmte en stijl in jouw interieur. De unieke ontwerpen zijn een echte blikvanger in iedere kamer.

Er wordt uitsluitend gewerkt met hoogwaardig eikenhout van lokale, FSC-gecertificeerde zagerijen en gebruikgemaakt van EU-gecertificeerde elektrische componenten die voldoen aan de strengste CE-veiligheidsnormen.

De eiken voeten kunnen op aanvraag worden afgewerkt met Rubio Monocoat en kunnen zo afgestemd worden op je houten trap of parket. De diverse afmetingen en verhoudingen bieden alle vrijheid om een interessante compositie samen te stellen die jouw gewenste sfeer tot leven brengt.

Vraag gerust meer info over deze unieke lampen in onze toonzaal.



Meer info over de sfeerverlichting?

Scan de QR-code en vul het contactformulier in.








ALS ELK DETAIL TELT.
QUAND CHAQUE DÉTAIL COMPTE.
DECOT
TESTSTA
Aantrede 18 cm

ALS ELK DETAIL TELT.

Toonzaal Heusden-Zolder
Mijnwerkerslaan 42, 3550 Heusden-Zolder
011 360 460

Toonzaal Wetteren
Oosterzelesteenweg 117A, 9230 Wetteren
09 296 10 90

INFO@DECOTRAP.BE | WWW.DECOTRAP.BE